Lag	Tavla	
12	1	Alf Selin

	Enköping	Vet	
07.08.2009	SM 2009 Final Liggande	Jönköpings SG	

10 skott

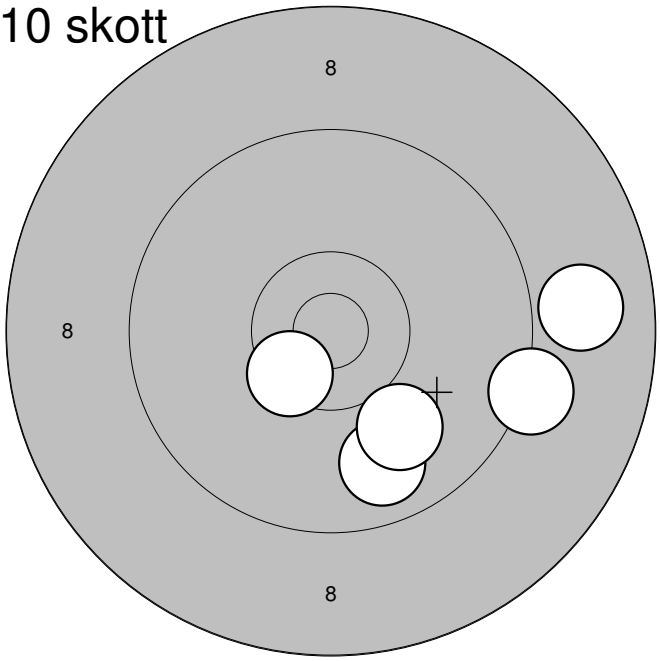

1:	9,8	↘
2:	10,5*	↙
3:	9,2	↘
4:	10,0	↘
5:	8,9	→
Serie:		46,0
Summa:		241,0

10 skott

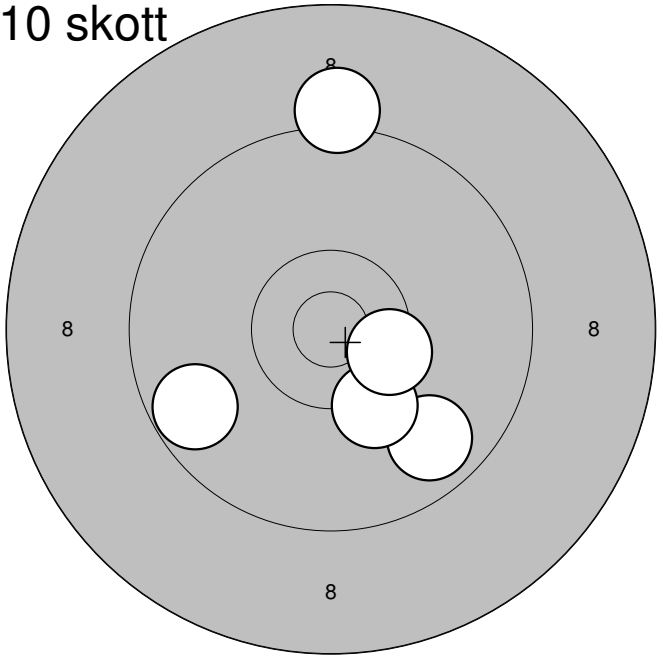

6:	9,8	↘
7:	10,2	↘
8:	9,7	↙
9:	10,4*	↘
10:	9,2	↑
Serie:		47,0
Summa:		288,0

Enkeltskott

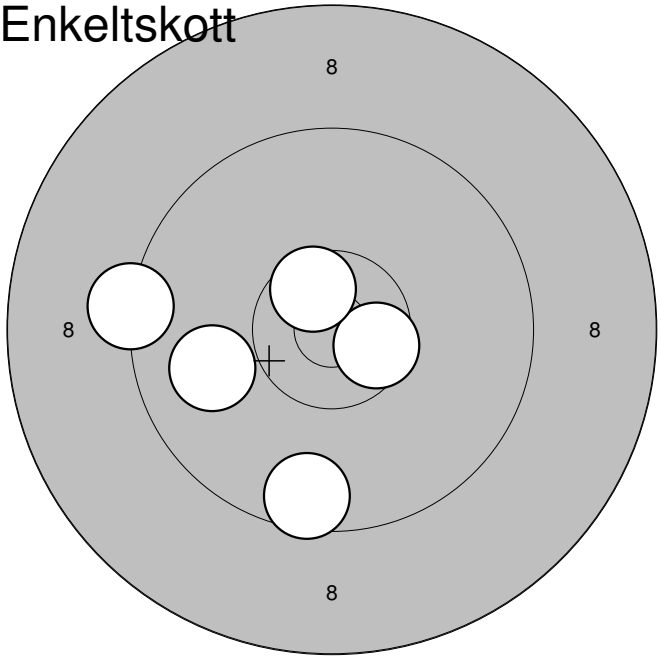

1:	10,6*	↘
2:	9,6	↓
3:	9,9	←
4:	10,6*	↖
5:	9,3	←
Serie:		47,0
Summa:		335,0

Lag	Tavla	Christer Jansson		
12	2			
		Rasbo	Vet	
07.08.2009		SM 2009 Final Liggande	Jönköpings SG	

10 skott

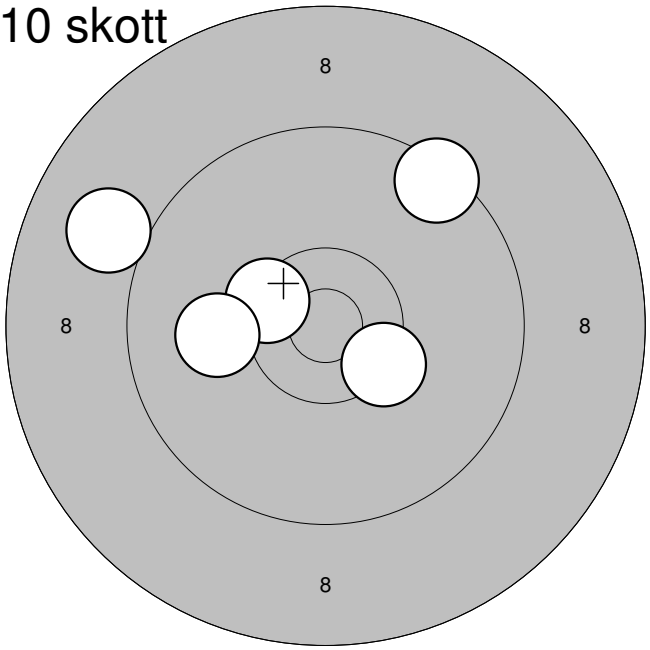

1:	9,0	↖
2:	9,4	↗
3:	10,4*	↖
4:	10,1	←
5:	10,4*	↘
Serie:		48,0
Summa:		242,0

10 skott

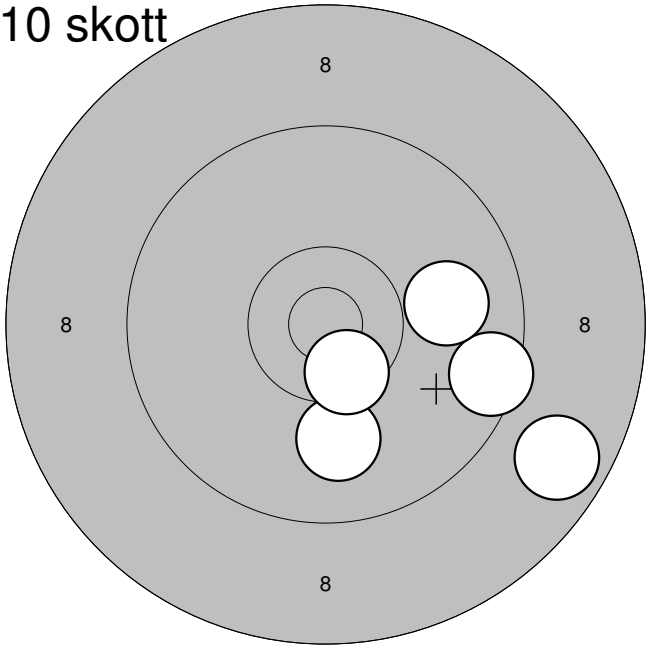

6:	9,5	→
7:	10,0	↓
8:	10,5*	↘
9:	8,7	↘
10:	9,9	→
Serie:		46,0
Summa:		288,0

Enkeltskott

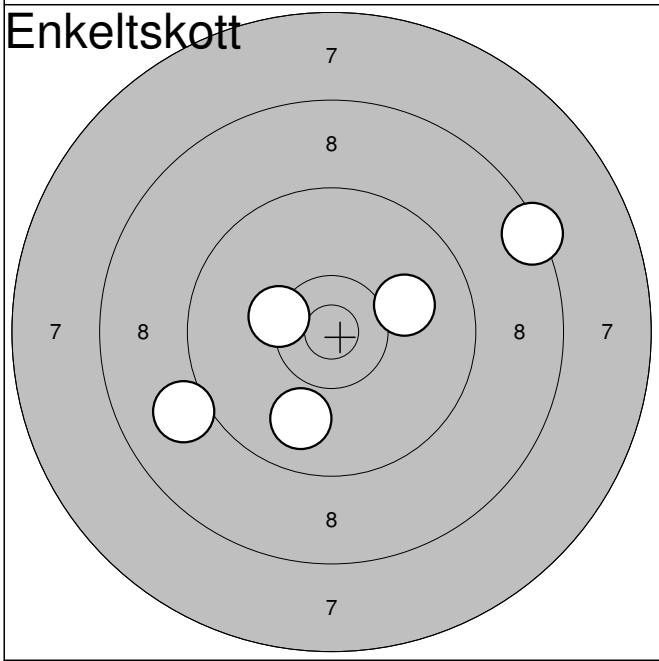

1:	8,4	↗
2:	10,1	→
3:	9,0	↙
4:	9,9	↓
5:	10,3*	←
Serie:		46,0
Summa:		334,0

Lag	Tavla	Donald Johansson		
12	3			
		Ale	Vet	
07.08.2009		SM 2009 Final Liggande	Jönköpings SG	

10 skott

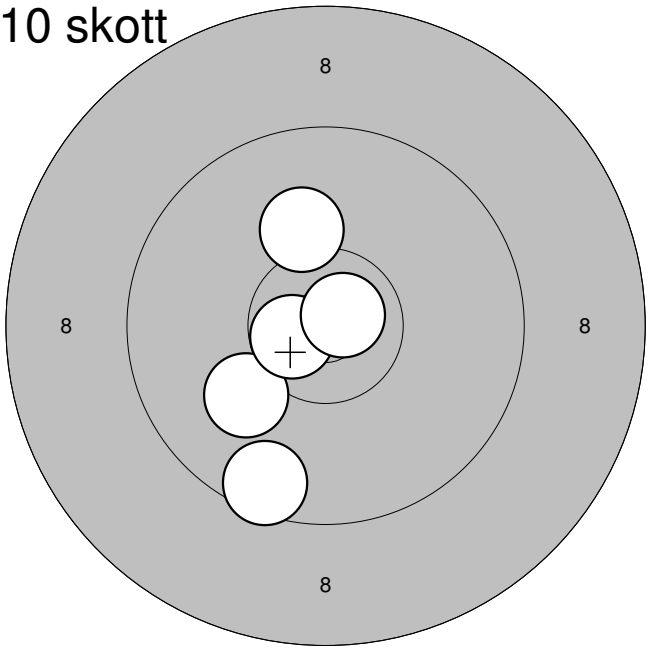

1:	9,5	↙
2:	10,1	↑
3:	10,1	↙
4:	10,7*	↙
5:	10,8*	↗
Serie:		49,0
Summa:		243,0

10 skott

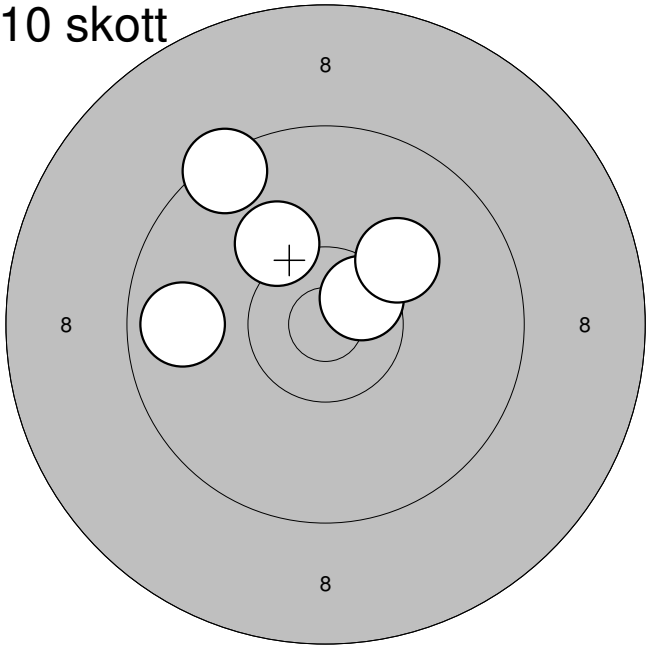

6:	9,8	←
7:	10,2	↖
8:	9,4	↖
9:	10,6*	↗
10:	10,2	↗
Serie:		48,0
Summa:		291,0

Enkeltskott

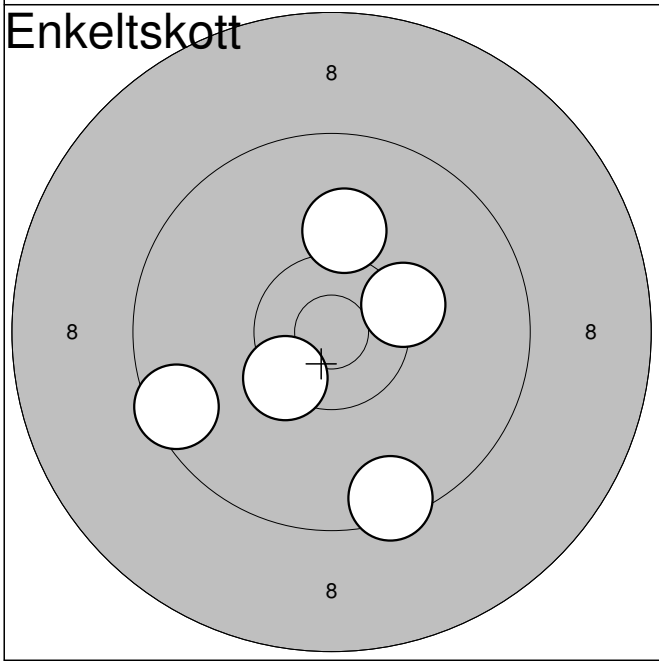

1:	9,5	↘
2:	10,4*	↙
3:	10,3*	→
4:	10,1	↑
5:	9,5	↙
Serie:		48,0
Summa:		339,0

Lag	Tavla	
12	4	Torvald Andersson

	Bälinge-Jumkil	Vet	
07.08.2009	SM 2009 Final Liggande	Jönköpings SG	

10 skott

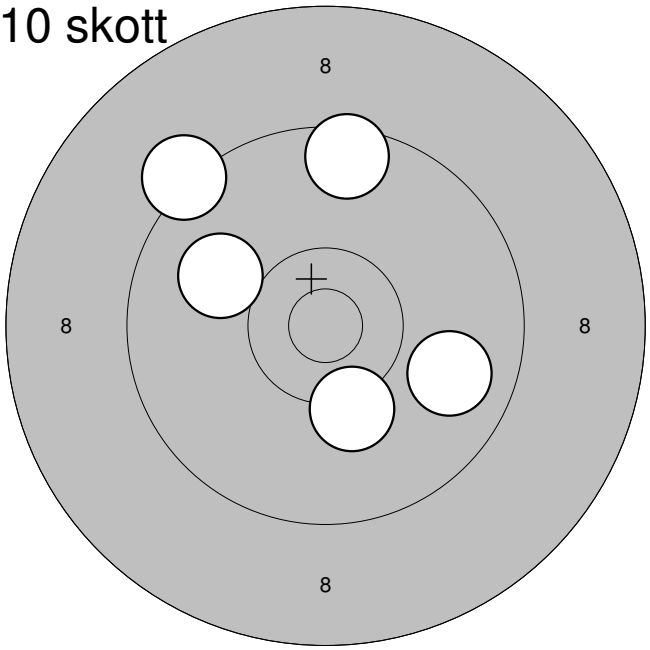

1:	9,3	↖
2:	9,8	↘
3:	10,2	↙
4:	10,0	↖
5:	9,5	↑
Serie:		47,0
Summa:		240,0

10 skott

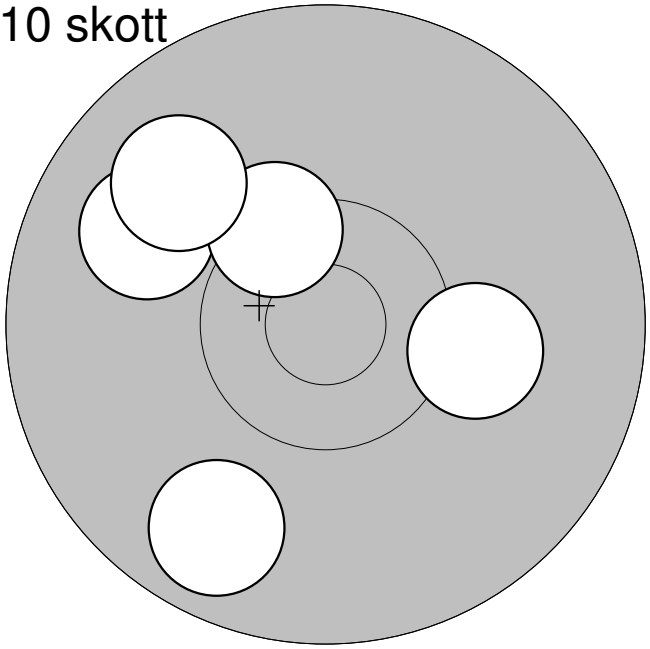

6:	9,9	↖
7:	10,4*	↗
8:	10,2	→
9:	9,9	↖
10:	9,8	↙
Serie:		47,0
Summa:		287,0

Enkeltskott

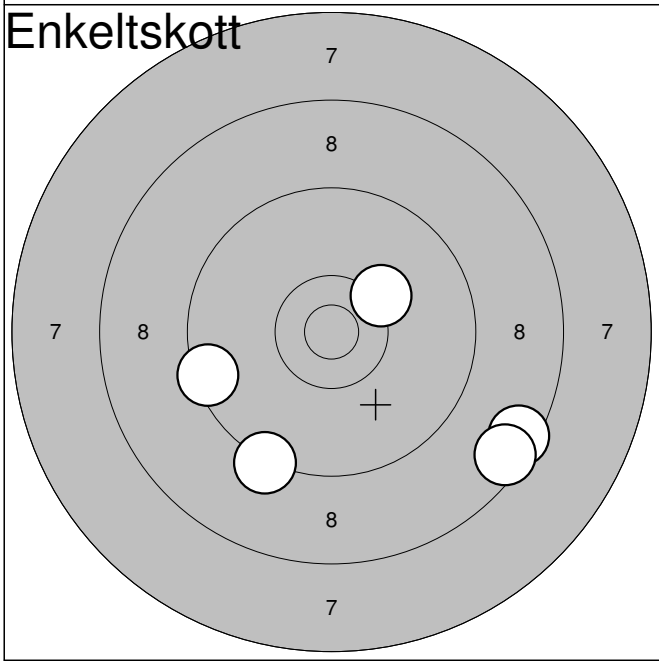

1:	9,5	←
2:	9,3	↙
3:	8,5	↘
4:	8,5	↘
5:	10,2	↗
Serie:		44,0
Summa:		331,0

Lag	Tavla	
12	5	Björn Boström

	Tibro	Vet
07.08.2009	SM 2009 Final Liggande	Jönköpings SG

10 skott

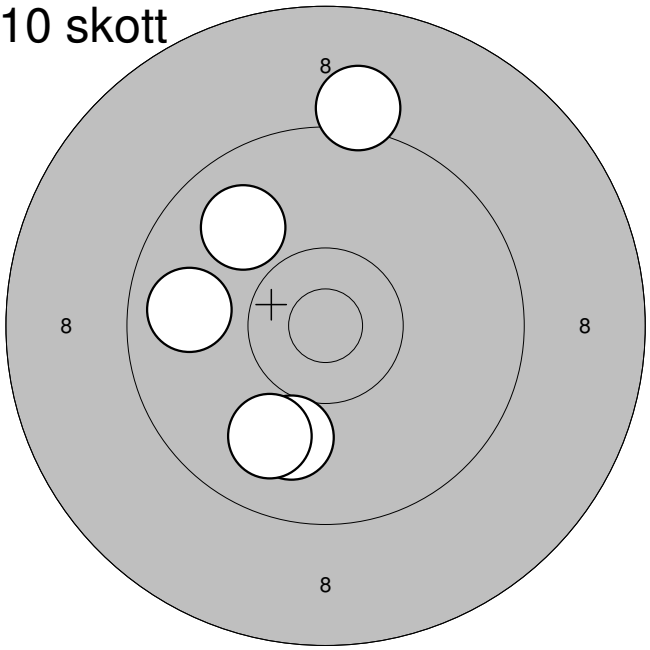

1:	9,9	↖
2:	10,0	↙
3:	9,9	↙
4:	9,8	←
5:	9,1	↑
Serie:		46,0
Summa:		239,0

10 skott

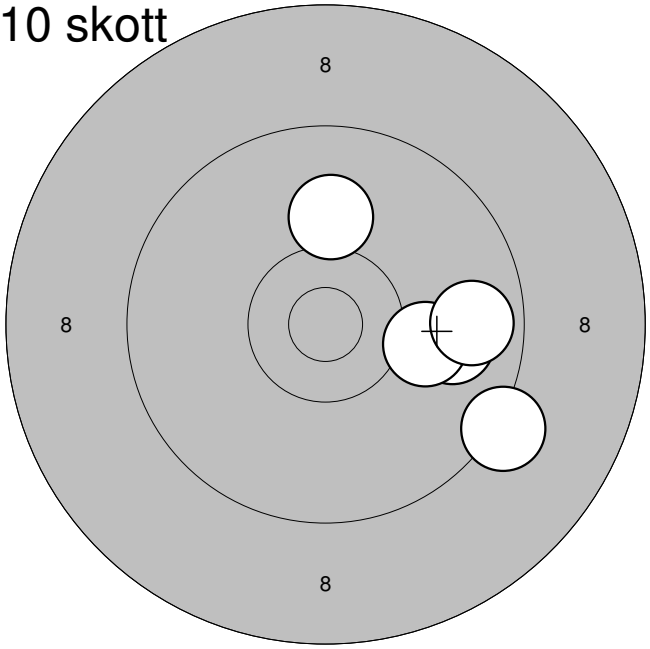

6:	9,2	↘
7:	9,9	→
8:	10,1	→
9:	9,7	→
10:	10,1	↑
Serie:		47,0
Summa:		286,0

Enkeltskott

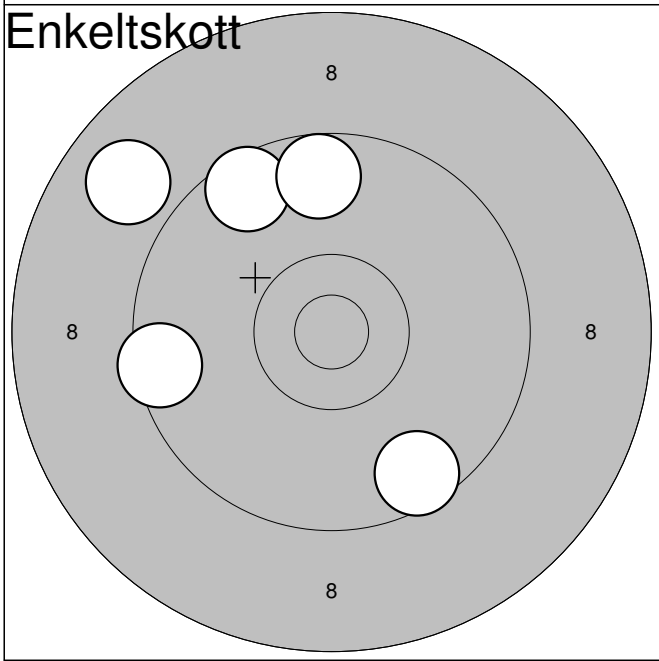

1:	9,6	↘
2:	9,6	↖
3:	9,7	↑
4:	8,9	↖
5:	9,5	←
Serie:		44,0
Summa:		330,0

Lag	Tavla	
12	6	Gun Tarland

	Eslöv	Vet	
07.08.2009	SM 2009 Final Liggande	Jönköpings SG	

10 skott

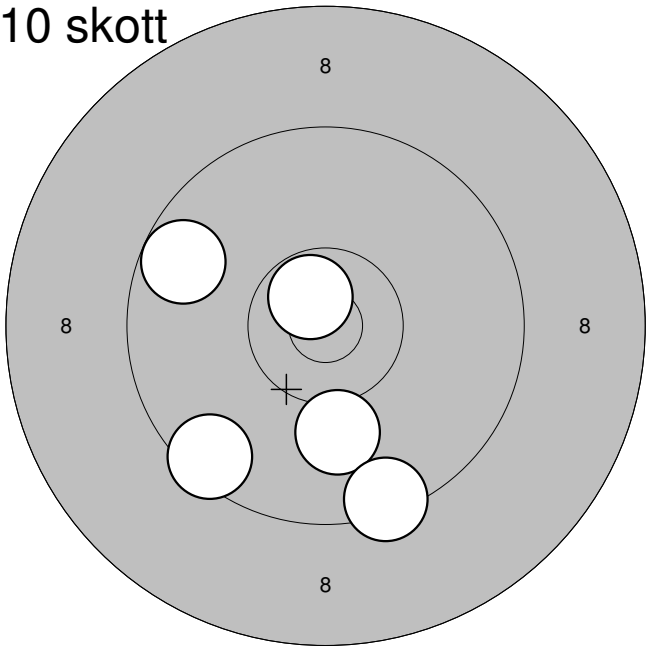

1:	10,7*	↖
2:	9,5	↙
3:	9,7	↖
4:	10,1	↓
5:	9,4	↓
Serie:		47,0
Summa:		240,0

10 skott

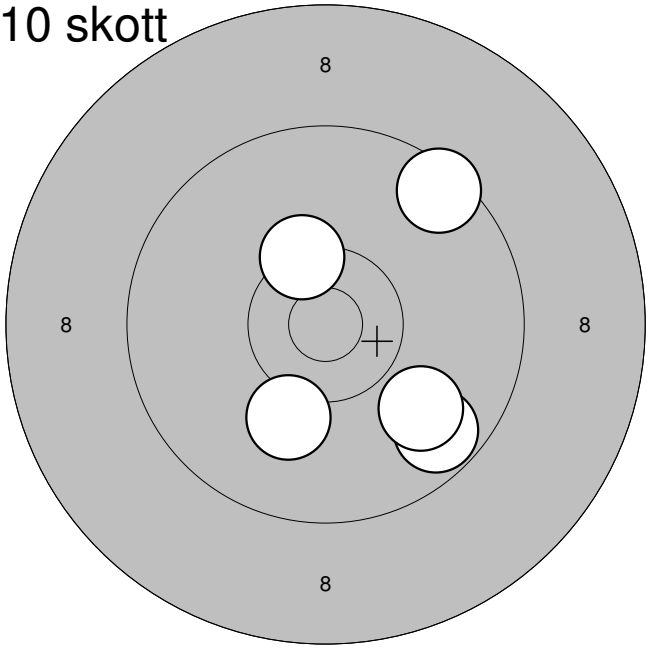

6:	10,4*	↑
7:	9,5	↗
8:	9,7	↘
9:	10,1	↙
10:	9,9	↘
Serie:		47,0
Summa:		287,0

Enkeltskott

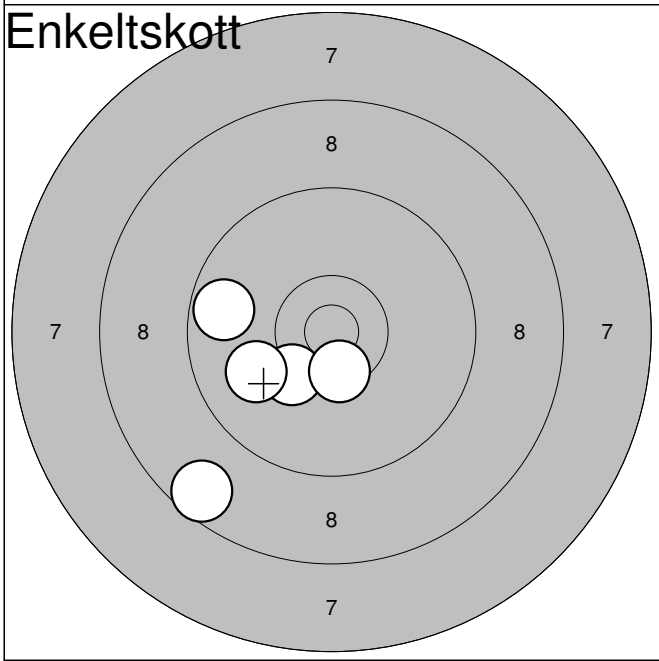

1:	10,3	↙
2:	10,0	↙
3:	10,5*	↓
4:	8,6	↙
5:	9,7	←
Serie:		47,0
Summa:		334,0

Lag	Tavla	
12	7	Peter Fahlman

	Västerfärnebo	Vet
07.08.2009	SM 2009 Final Liggande	Jönköpings SG

10 skott

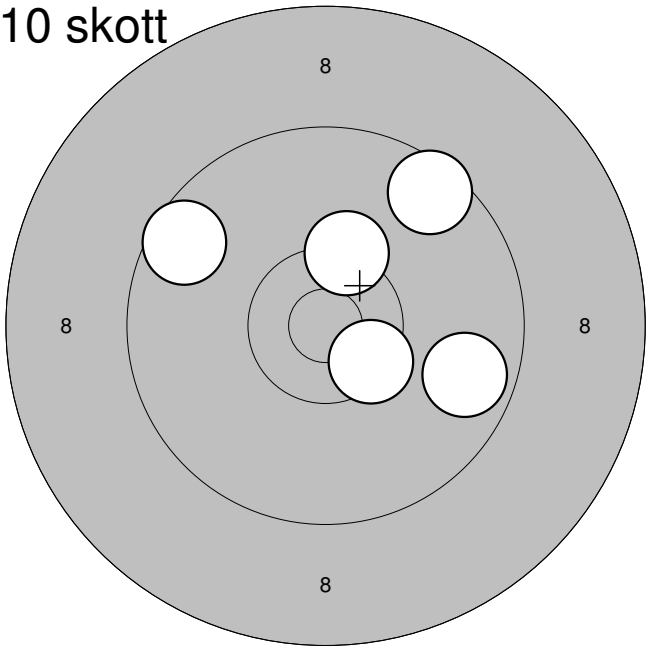

1:	10,5*	↘
2:	9,5	↗
3:	9,6	↖
4:	9,7	↘
5:	10,3*	↗
Serie:		47,0
Summa:		240,0

10 skott

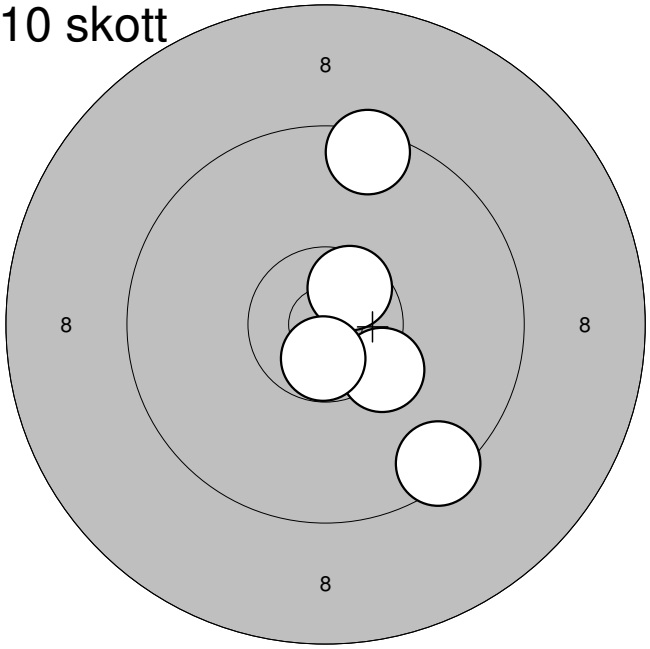

6:	9,5	↑
7:	10,6*	↗
8:	9,5	↘
9:	10,3*	↘
10:	10,7*	↓
Serie:		48,0
Summa:		288,0

Enkeltskott

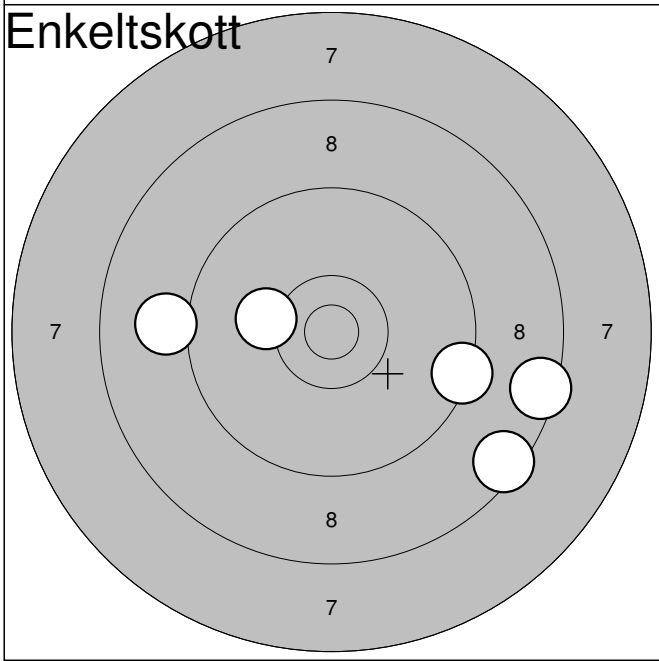

1:	9,4	→
2:	8,5	→
3:	8,5	↘
4:	9,1	←
5:	10,2	←
Serie:		44,0
Summa:		332,0

Lag	Tavla	
12	8	Henry lindström

	I19/A9	Vet	
07.08.2009	SM 2009 Final Liggande	Jönköpings SG	

10 skott

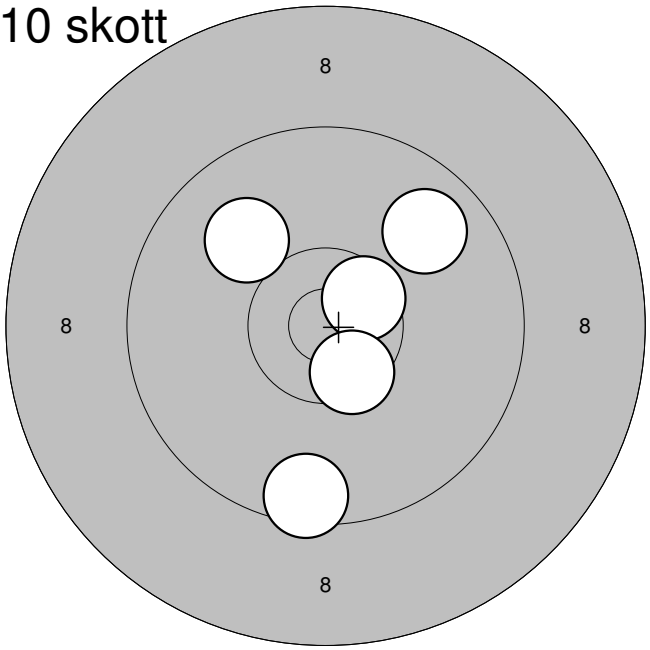

1:	9,5	↓
2:	9,8	↗
3:	10,6*	↗
4:	10,0	↖
5:	10,5*	↙
Serie:		48,0
Summa:		241,0

10 skott

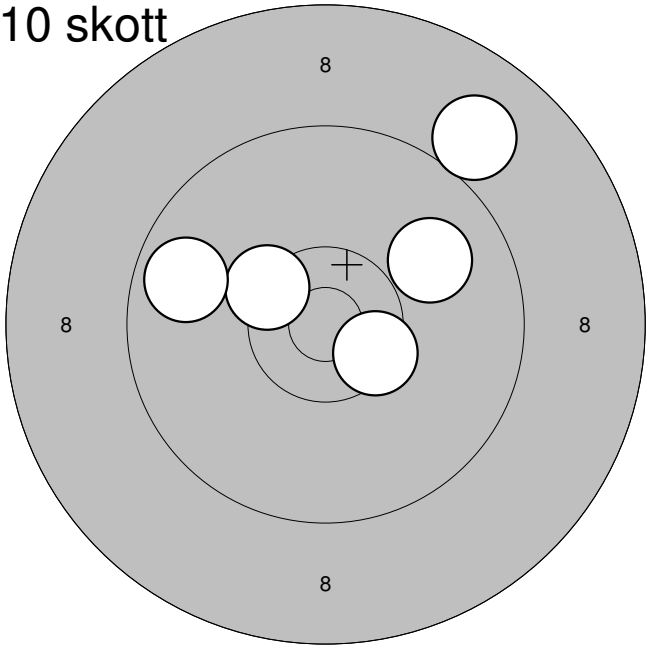

6:	10,4*	↖
7:	10,5*	↘
8:	9,9	↗
9:	9,7	←
10:	9,0	↗
Serie:		47,0
Summa:		288,0

Enkeltskott

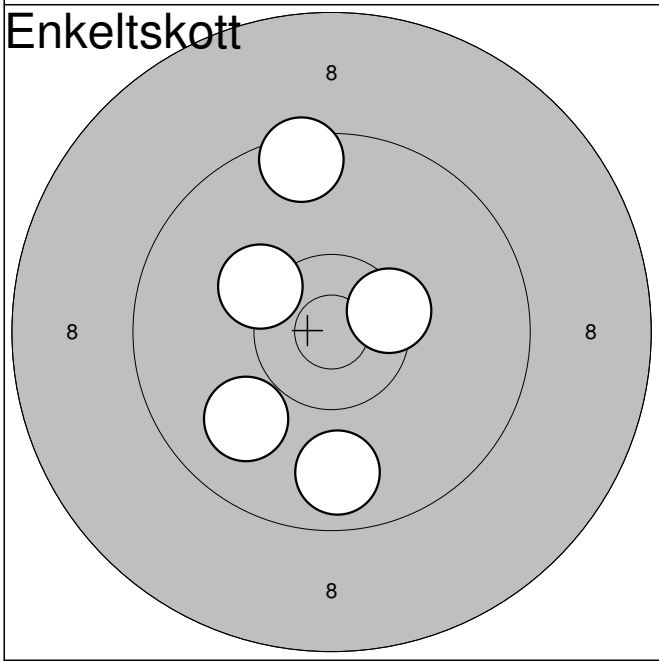

1:	9,5	↑
2:	10,3	↖
3:	9,8	↓
4:	10,4*	→
5:	9,9	↙
Serie:		47,0
Summa:		335,0

Lag	Tavla	
12	9	Pär Lindén

	Kalmar	Vet	
07.08.2009	SM 2009 Final Liggande	Jönköpings SG	

10 skott

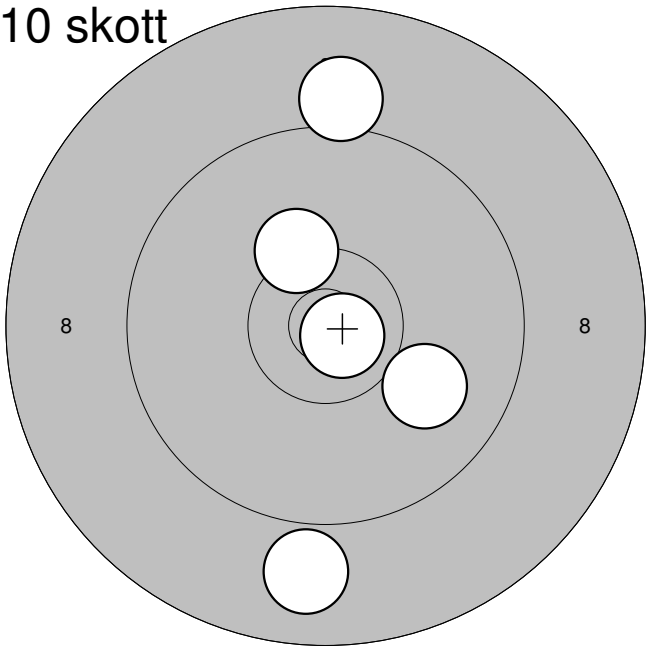

1:	8,9	↓
2:	10,3*	↖
3:	10,8*	↘
4:	9,1	↑
5:	10,0	↘
Serie:		47,0
Summa:		239,0

10 skott

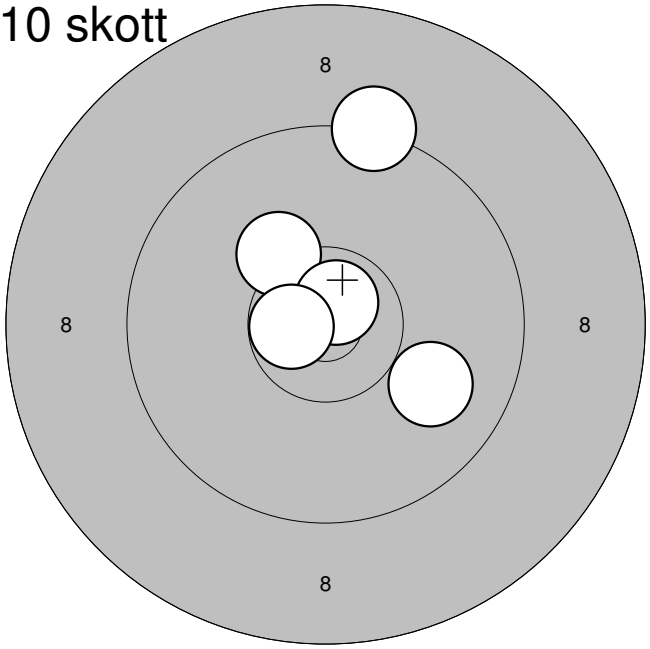

6:	10,3	↖
7:	9,3	↑
8:	10,8*	↑
9:	10,7*	←
10:	9,9	↘
Serie:		48,0
Summa:		287,0

Enkeltskott

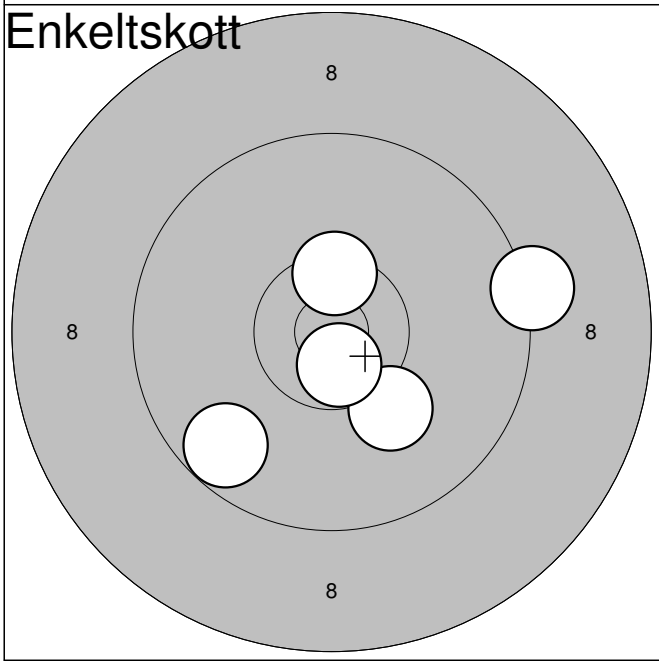

1:	10,5*	↑
2:	10,1	↘
3:	9,2	→
4:	10,7*	↓
5:	9,7	↙
Serie:		48,0
Summa:		335,0

Lag	Tavla	
12	10	Bo Högberg

	Höör	Vet	
07.08.2009	SM 2009 Final Liggande	Jönköpings SG	

10 skott

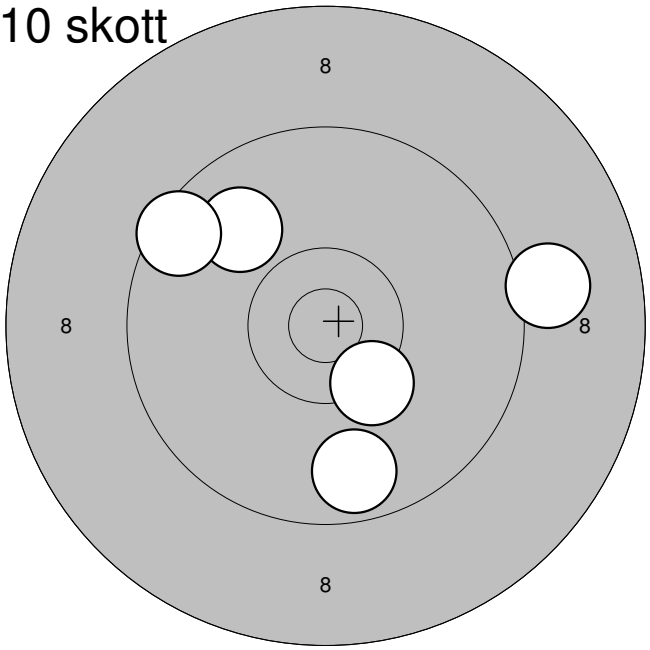

1:	9,7	↓
2:	9,9	↖
3:	10,3*	↘
4:	9,1	→
5:	9,5	↖
Serie:		46,0
Summa:		238,0

10 skott

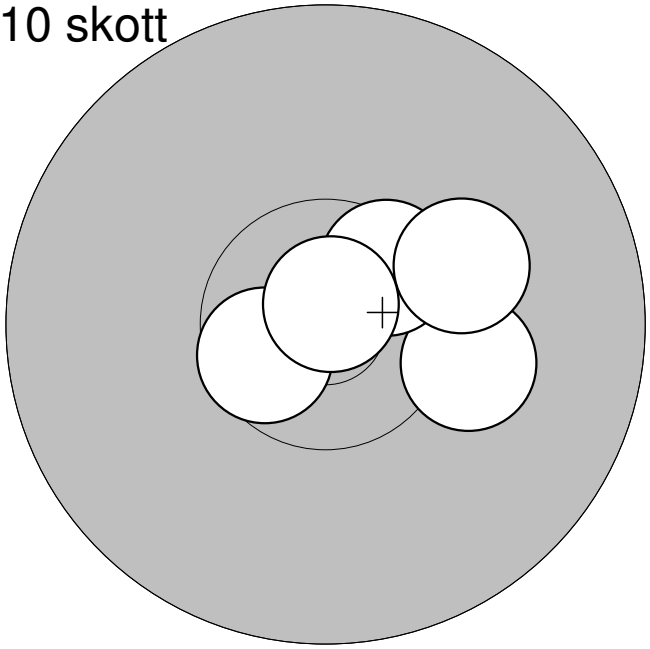

6:	10,2	→
7:	10,5*	↗
8:	10,6*	↙
9:	10,2	↗
10:	10,8*	↑
Serie:		50,0
Summa:		288,0

Enkeltskott

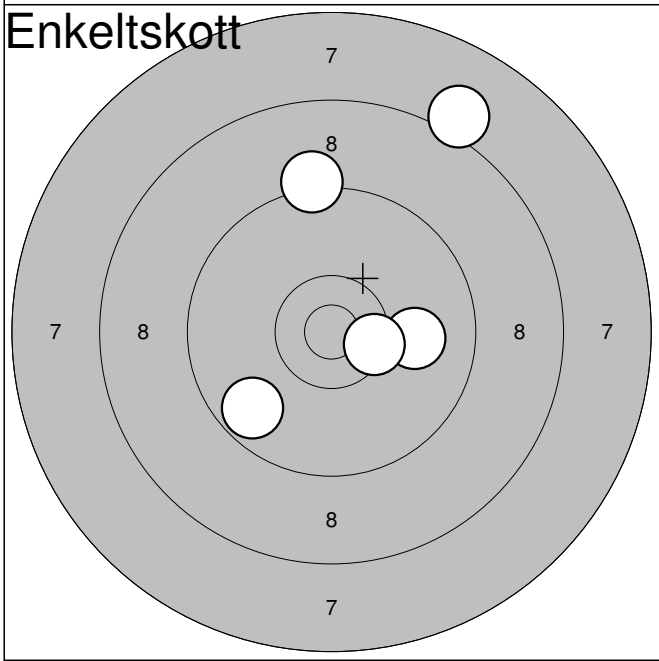

1:	8,1	↗
2:	9,7	↙
3:	10,0	→
4:	10,4*	→
5:	9,2	↑
Serie:		46,0
Summa:		334,0

Lag	Tavla	
12	11	Göte Rydstedt

	Stockholm Skarp	Vet	
07.08.2009	SM 2009 Final Liggande	Jönköpings SG	

10 skott

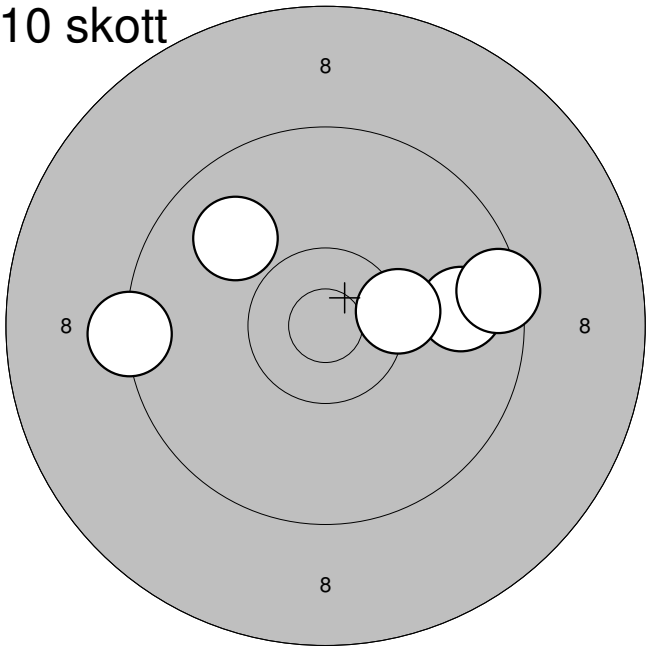

1:	9,9	↖
2:	9,3	←
3:	9,8	→
4:	10,3*	→
5:	9,5	→
Serie:		46,0
Summa:		238,0

10 skott

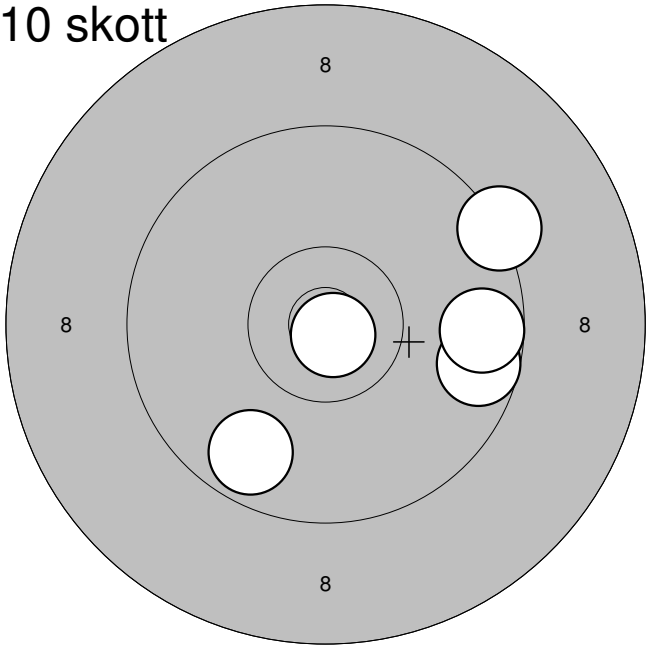

6:	9,3	↗
7:	9,6	→
8:	10,8*	↘
9:	9,6	→
10:	9,7	↙
Serie:		46,0
Summa:		284,0

Enkeltskott

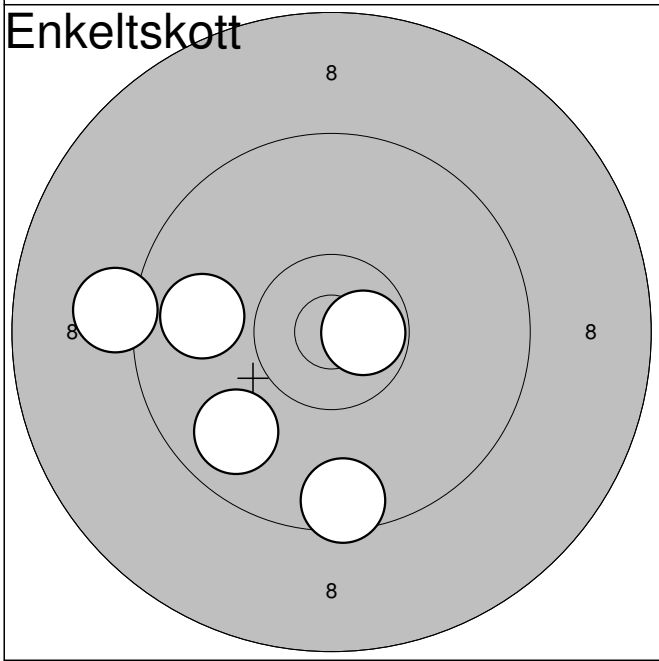

1:	10,7*	→
2:	9,2	←
3:	9,5	↓
4:	9,9	←
5:	9,8	↙
Serie:		46,0
Summa:		330,0

Lag	Tavla	
12	12	Kjell Fridh

	Skyllberg	Vet	
07.08.2009	SM 2009 Final Liggande	Jönköpings SG	

10 skott

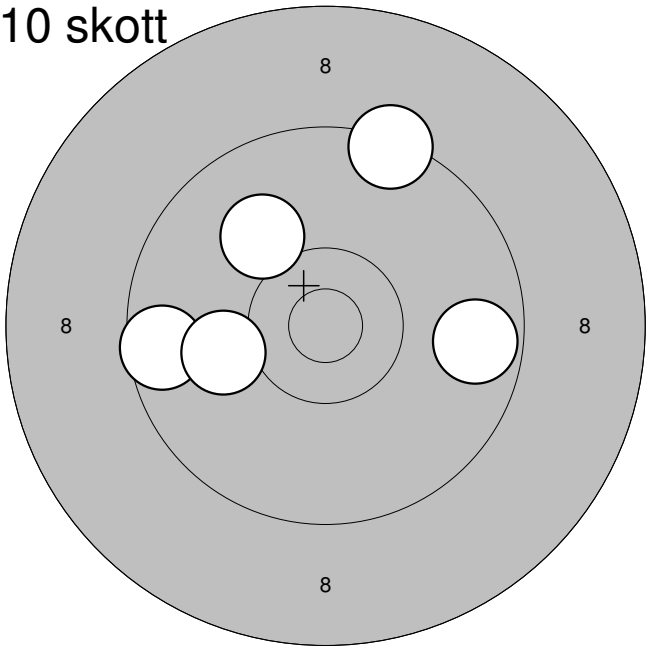

1:	9,6	←
2:	10,0	↖
3:	9,4	↑
4:	10,1	←
5:	9,7	→
Serie:		47,0
Summa:		239,0

10 skott

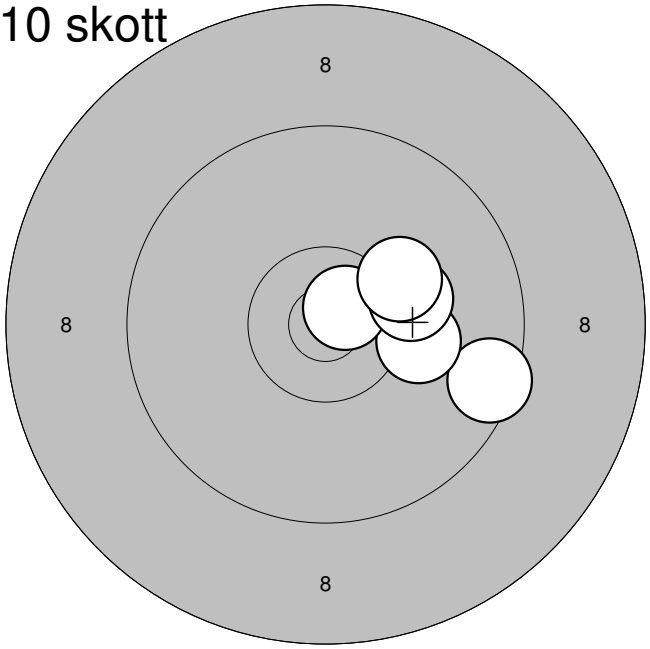

6:	9,5	↘
7:	10,2	→
8:	10,7*	↗
9:	10,2	→
10:	10,2	↗
Serie:		49,0
Summa:		288,0

Enkeltskott

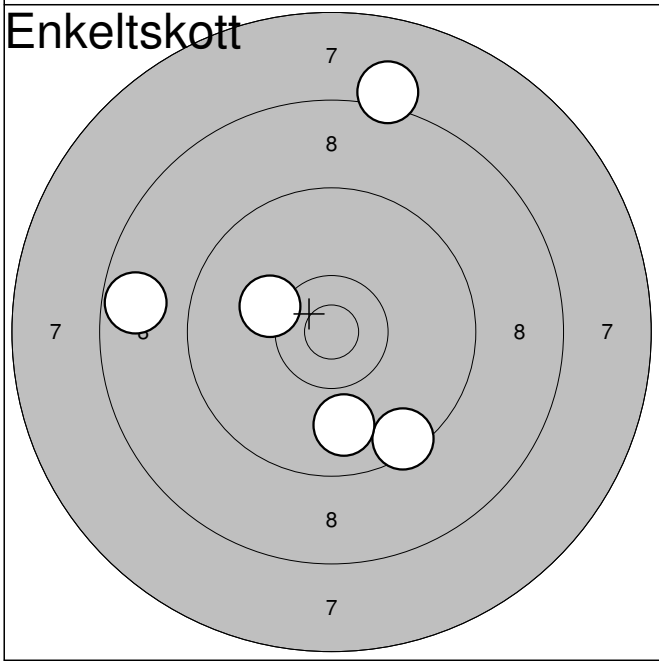

1:	9,5	↘
2:	10,2	↖
3:	9,9	↓
4:	8,7	←
5:	8,1	↑
Serie:		44,0
Summa:		332,0

Lag	Tavla	Dan-Ivan Karlsson		
12	13			
		Ramselefors	Vet	
07.08.2009		SM 2009 Final Liggande	Jönköpings SG	

10 skott

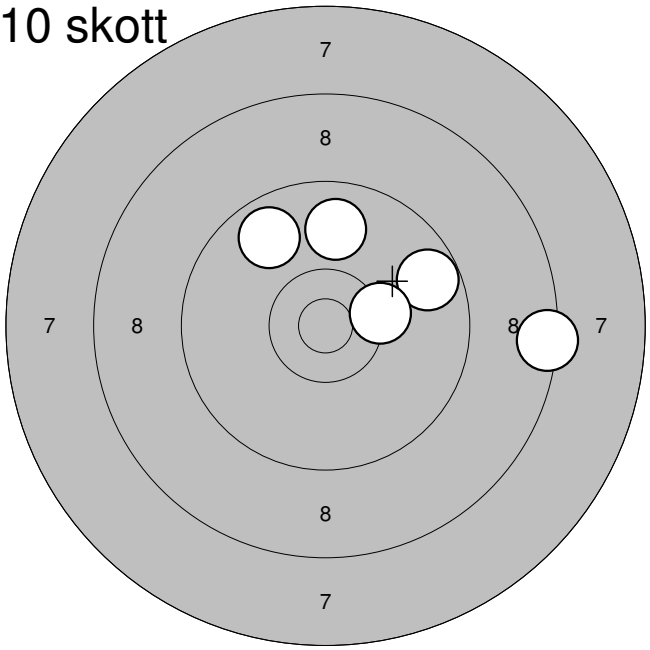

1:	9,8	↑
2:	8,4	→
3:	9,7	↗
4:	10,3*	→
5:	9,8	↖
Serie:		45,0
Summa:		235,0

10 skott

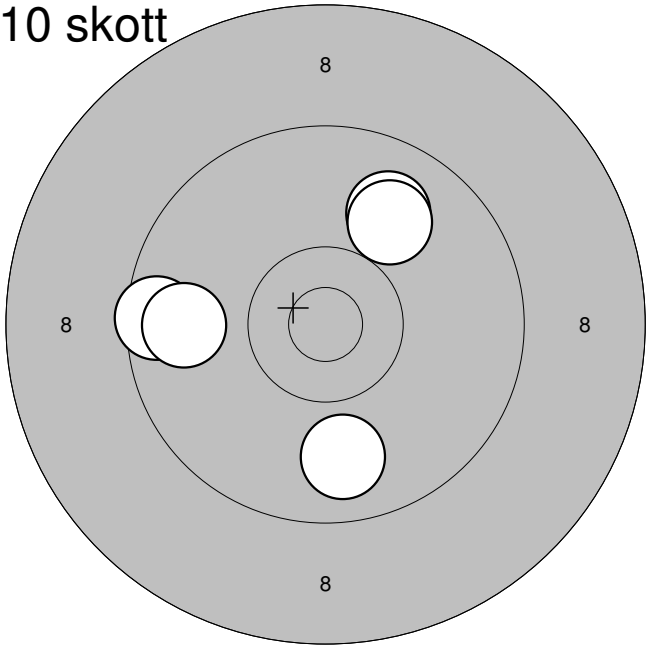

6:	9,6	←
7:	9,8	←
8:	9,9	↗
9:	10,0	↗
10:	9,8	↓
Serie:		46,0
Summa:		281,0

Enkeltskott

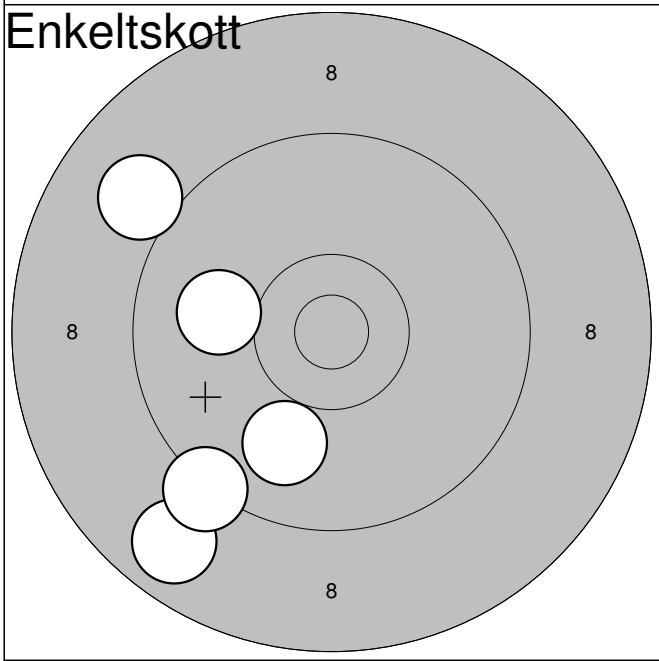

1:	8,8	↙
2:	9,3	↙
3:	10,0	↙
4:	10,0	←
5:	9,0	↖
Serie:		46,0
Summa:		327,0

Lag	Tavla	
12	14	Dan Eriksson

	Figeholm	Vet	
07.08.2009	SM 2009 Final Liggande	Jönköpings SG	

10 skott

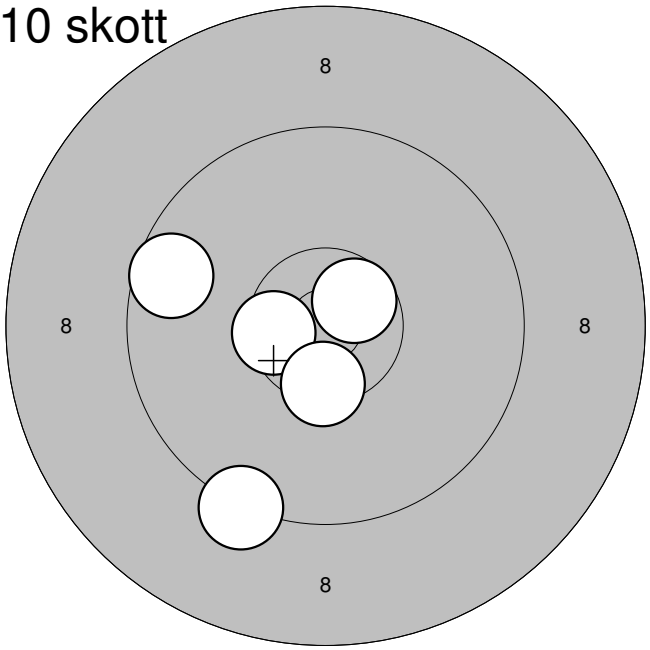

1:	9,6	↖
2:	10,5*	←
3:	9,3	↙
4:	10,6*	↗
5:	10,5*	↓
Serie:		48,0
Summa:		238,0

10 skott

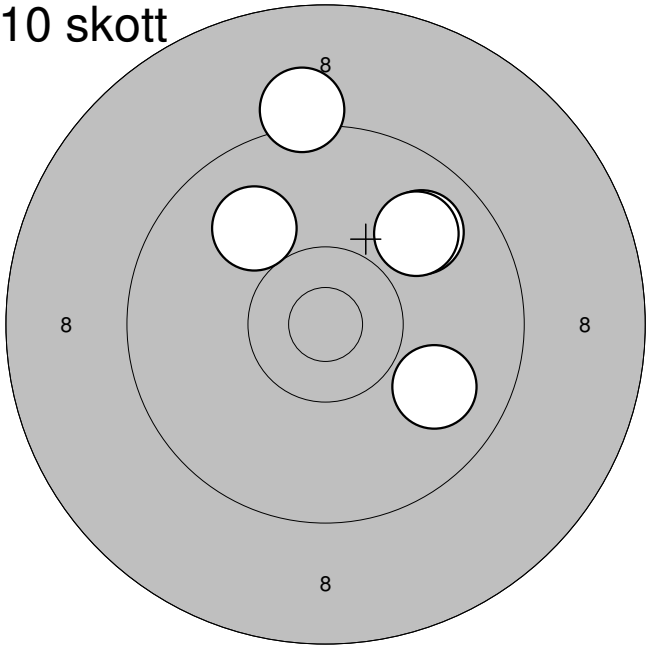

6:	9,2	↑
7:	9,9	↘
8:	9,8	↗
9:	10,0	↖
10:	9,9	↗
Serie:		46,0
Summa:		284,0

Enkeltskott

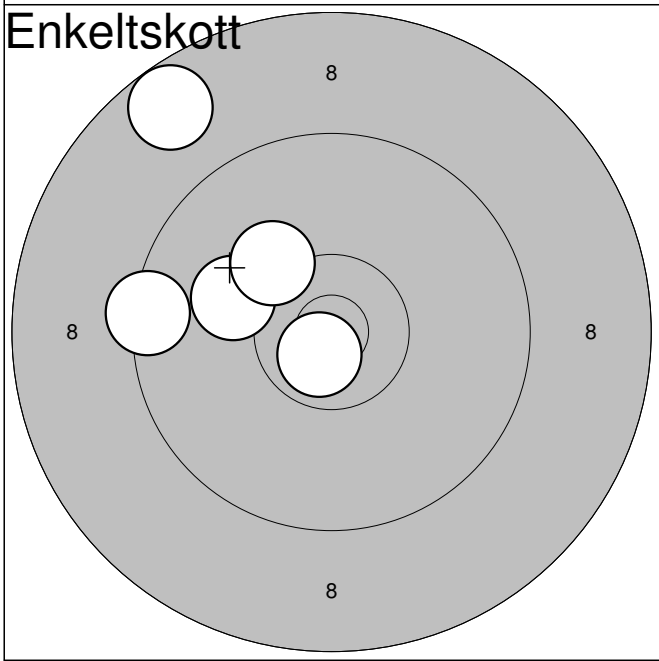

1:	10,1	↖
2:	10,2	↖
3:	10,7*	↙
4:	9,4	←
5:	8,7	↖
Serie:		47,0
Summa:		331,0

Lag	Tavla	
12	16	Jan Lorin

	Skänninge	Vet	
07.08.2009	SM 2009 Final Liggande	Jönköpings SG	

10 skott

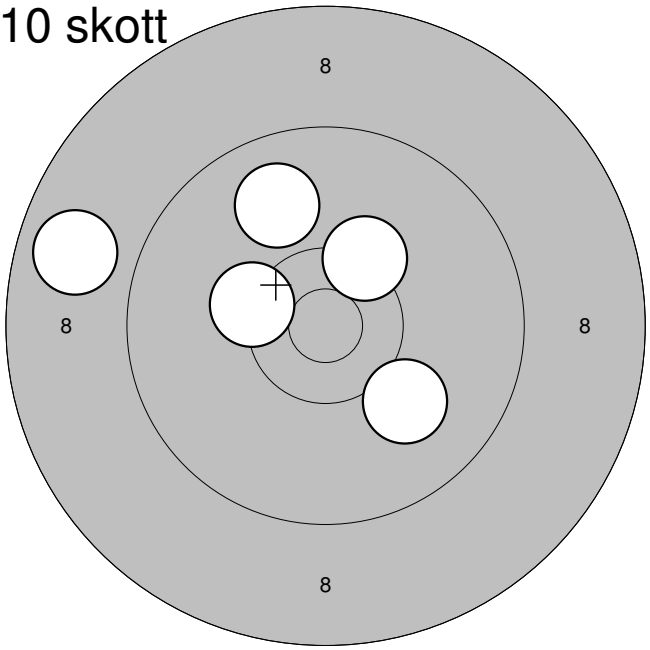

1:	9,9	↑
2:	8,8	←
3:	10,3*	←
4:	10,3*	↗
5:	10,0	↘
Serie:		47,0
Summa:		236,0

10 skott

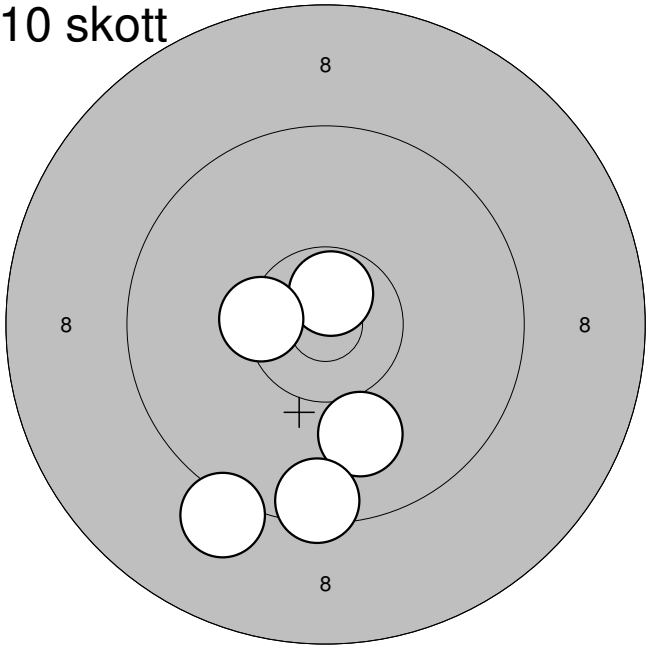

6:	10,0	↓
7:	10,7*	↑
8:	10,4*	←
9:	9,2	↙
10:	9,5	↓
Serie:		48,0
Summa:		284,0

Enkeltskott

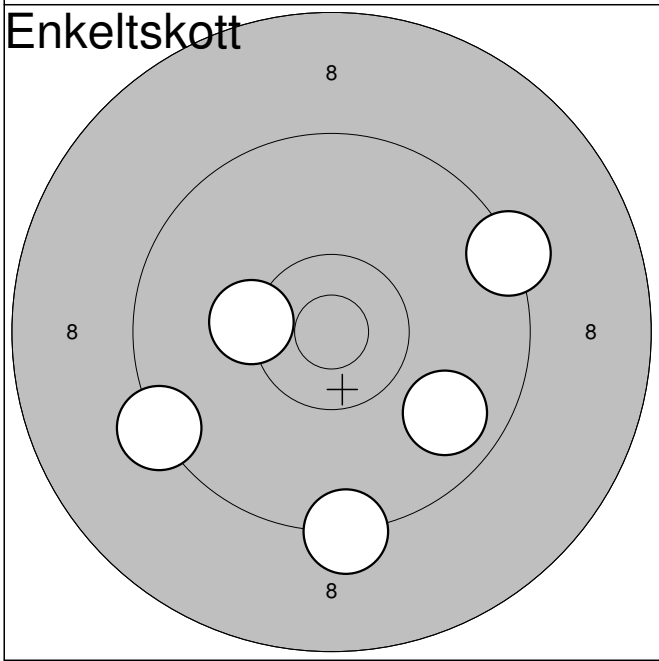

1:	10,3*	←
2:	9,3	↓
3:	9,8	↘
4:	9,3	↗
5:	9,3	↙
Serie:		46,0
Summa:		330,0

Lag	Tavla	
12	17	Berndt Andersson

	Götlunda	Vet	
07.08.2009	SM 2009 Final Liggande	Jönköpings SG	

10 skott

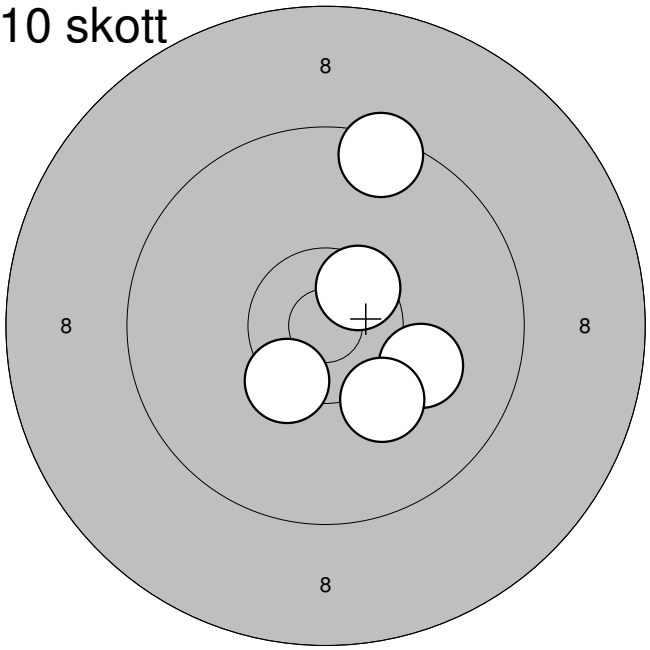

1:	10,4*	↙
2:	10,5*	↗
3:	10,1	↘
4:	10,2	↘
5:	9,5	↗
Serie:		49,0
Summa:		237,0

10 skott

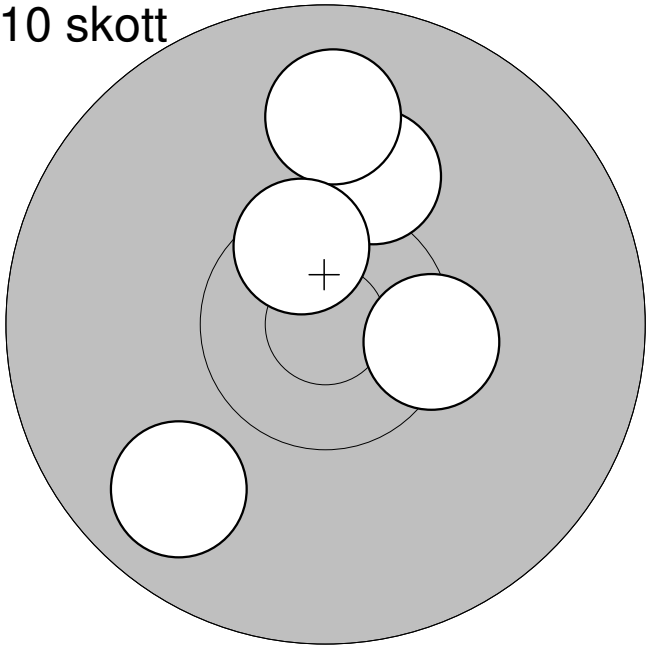

6:	10,1	↗
7:	9,9	↑
8:	10,5*	↖
9:	10,4*	→
10:	9,8	↙
Serie:		48,0
Summa:		285,0

Enkeltskott

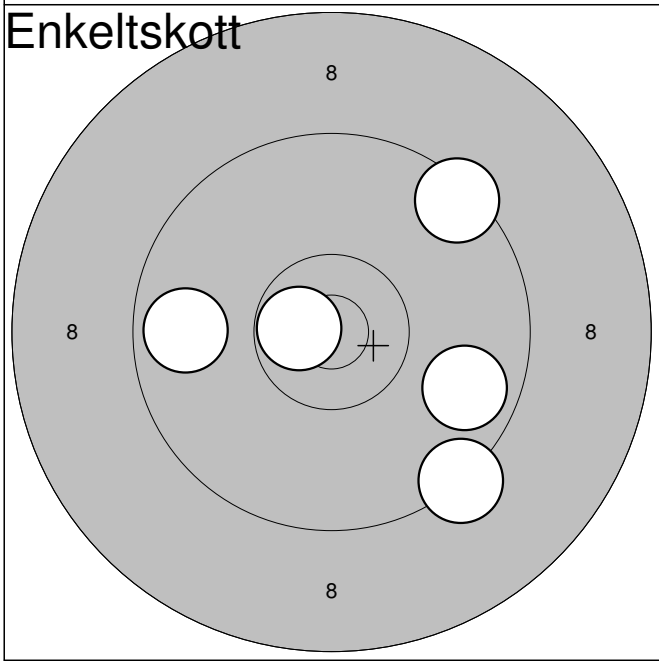

1:	9,7	←
2:	9,4	↗
3:	9,3	↘
4:	10,7*	←
5:	9,7	↘
Serie:		46,0
Summa:		331,0

Lag	Tavla	
12	19	Ege Törnvall

	Ultuna	Vet
07.08.2009	SM 2009 Final Liggande	Jönköpings SG

10 skott

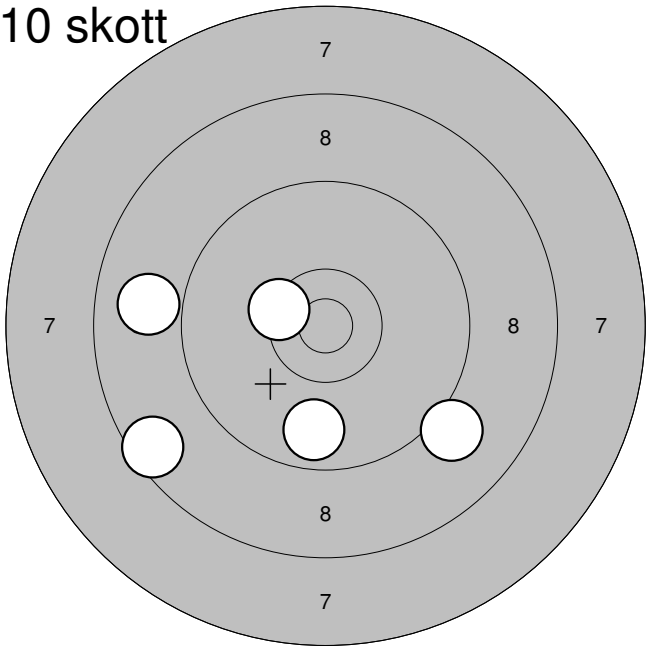

1:	8,9	←
2:	10,4*	↖
3:	8,5	↙
4:	9,1	↘
5:	9,7	↓
Serie:		44,0
Summa:		231,0

10 skott

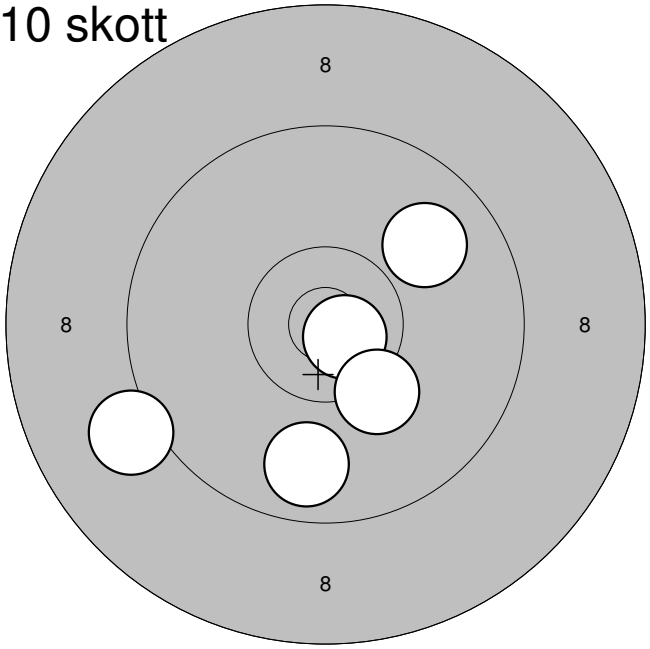

6:	9,1	↙
7:	9,8	↓
8:	10,8*	↘
9:	9,9	↗
10:	10,2	↘
Serie:		47,0
Summa:		278,0

Enkeltskott

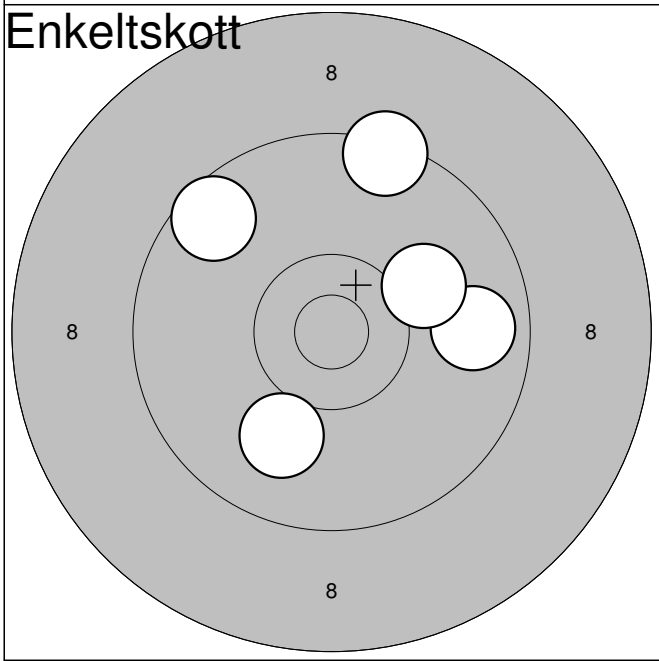

1:	9,6	↖
2:	9,8	→
3:	10,1	↗
4:	10,0	↙
5:	9,4	↑
Serie:		47,0
Summa:		325,0

Lag	Tavla	
12	20	Ann-Sofie Lundqvist

	Ultuna	Vet
07.08.2009	SM 2009 Final Liggande	Jönköpings SG

10 skott

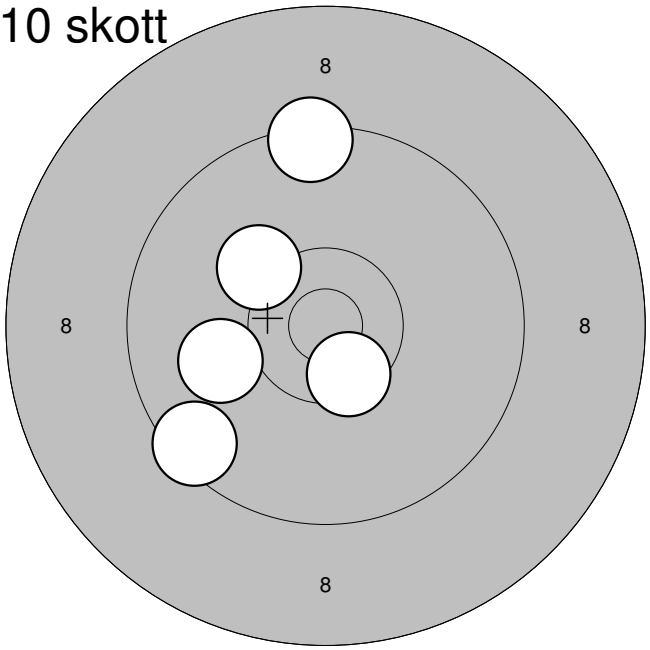

1:	9,4	↑
2:	10,5*	↘
3:	10,0	←
4:	10,2	↖
5:	9,5	↙
Serie:		48,0
Summa:		235,0

10 skott

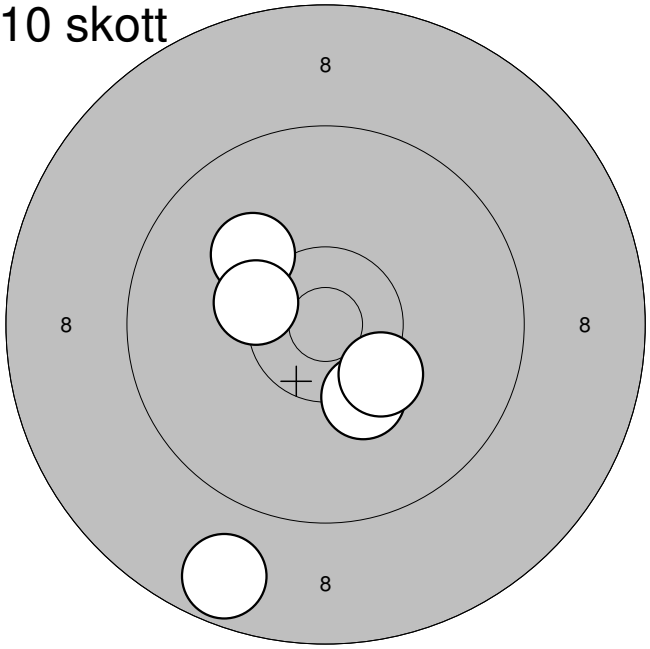

6:	10,3	↘
7:	10,1	↖
8:	8,7	↙
9:	10,3*	↘
10:	10,3*	←
Serie:		48,0
Summa:		283,0

Enkeltskott

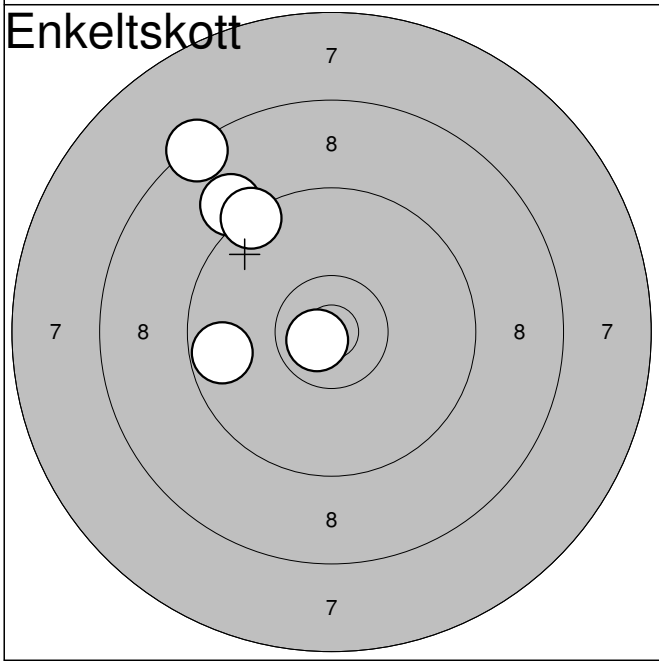

1:	8,4	↖
2:	9,1	↖
3:	10,8*	↙
4:	9,7	←
5:	9,4	↖
Serie:		45,0
Summa:		328,0

Lag	Tavla	
12	21	Leif Janzon

	Karlshamn	Vet	
07.08.2009	SM 2009 Final Liggande	Jönköpings SG	

10 skott

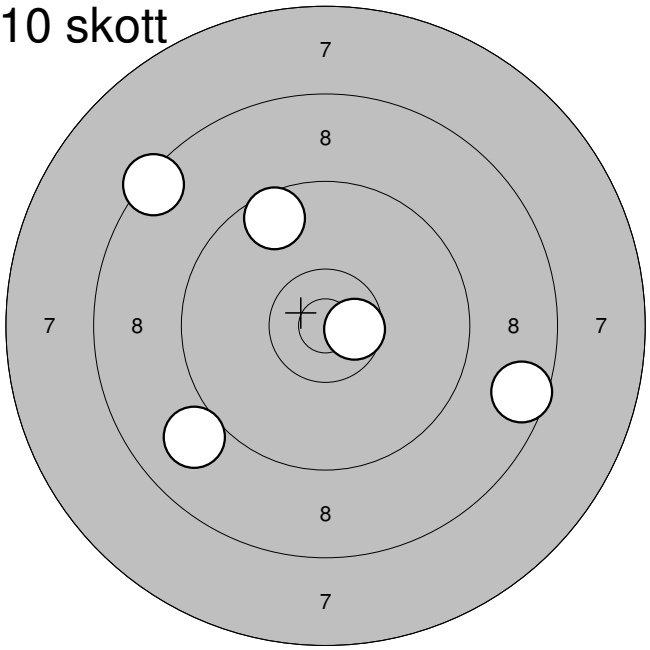

1:	8,6	↘
2:	9,6	↖
3:	8,4	↖
4:	10,6*	→
5:	9,0	↙
Serie:		44,0
Summa:		231,0

10 skott

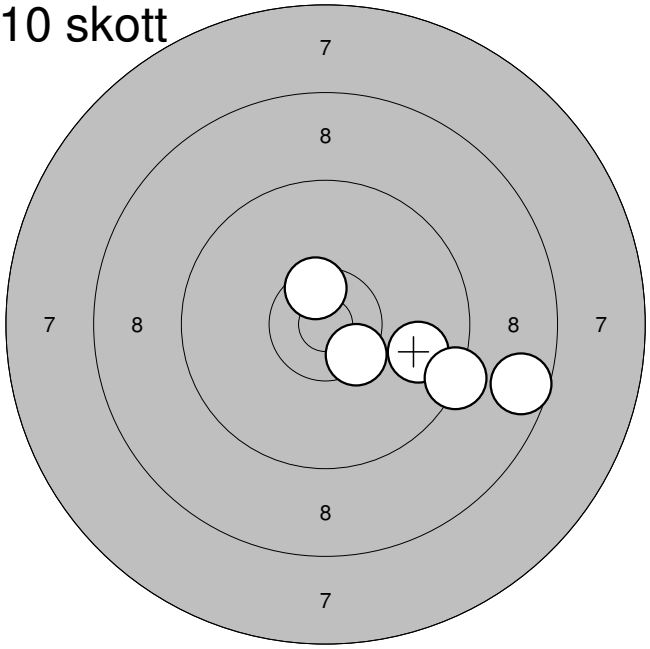

6:	10,5*	↘
7:	9,8	→
8:	8,6	→
9:	10,5*	↑
10:	9,3	↘
Serie:		46,0
Summa:		277,0

Enkeltskott

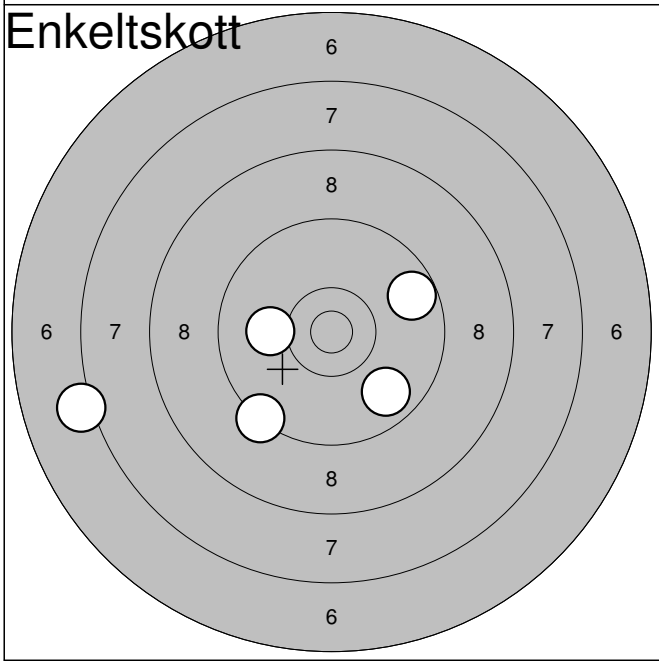

1:	9,3	↙
2:	9,8	↘
3:	10,1	←
4:	7,2	↙
5:	9,7	↗
Serie:		44,0
Summa:		321,0

Lag	Tavla	Bo Wiqvist		
12	22			
		BW-shooters	Vet	
07.08.2009		SM 2009 Final Liggande	Jönköpings SG	

10 skott

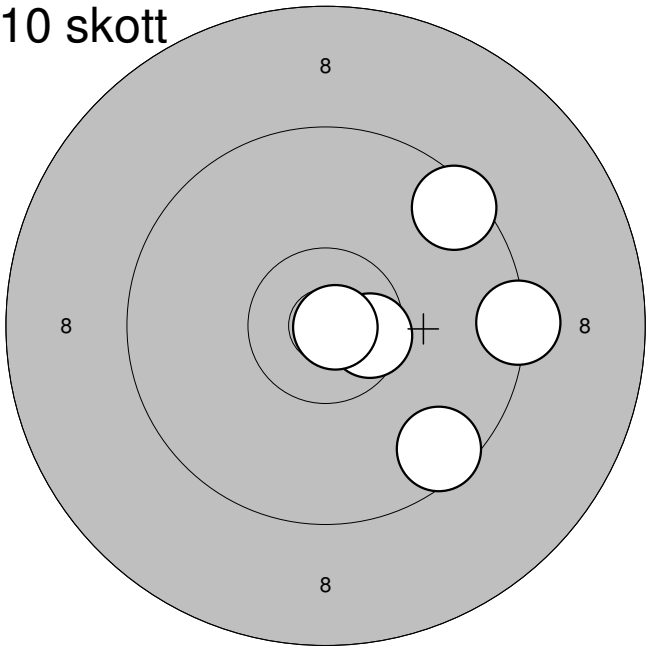

1:	10,6*	→
2:	9,3	→
3:	10,9*	→
4:	9,5	↗
5:	9,6	↘
Serie:		47,0
Summa:		234,0

10 skott

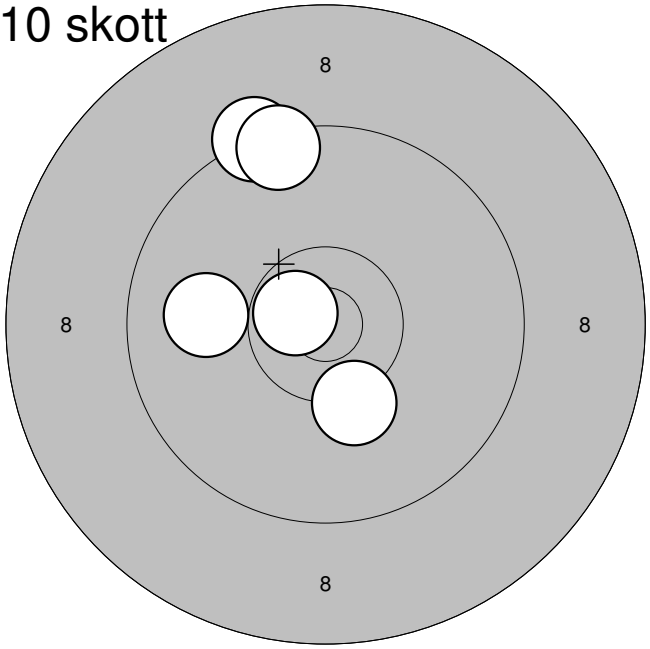

6:	9,3	↑
7:	9,4	↑
8:	10,0	←
9:	10,3	↓
10:	10,7*	↖
Serie:		48,0
Summa:		282,0

Enkeltskott

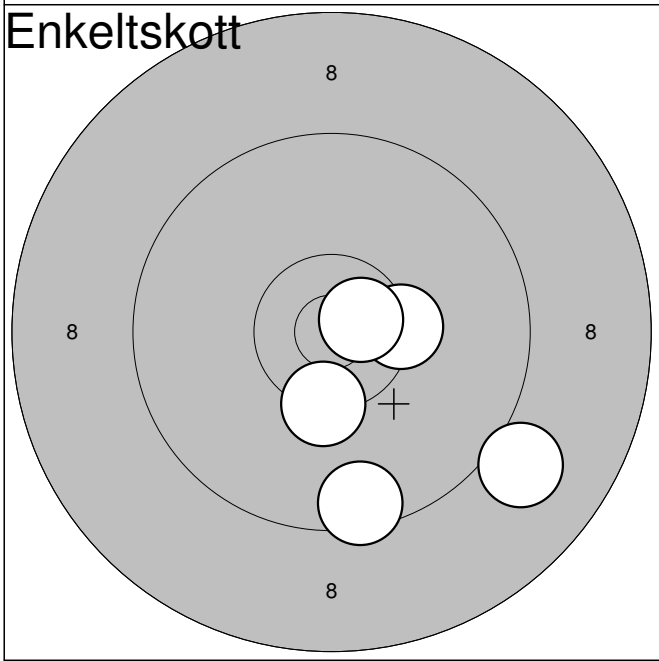

1:	10,4*	→
2:	10,7*	↗
3:	9,5	↓
4:	9,0	↘
5:	10,3*	↓
Serie:		48,0
Summa:		330,0

Lag	Tavla	
12	23	**Håkan Engman**

	Lindesberg	Vet	
07.08.2009	SM 2009 Final Liggande	Jönköpings SG	

10 skott

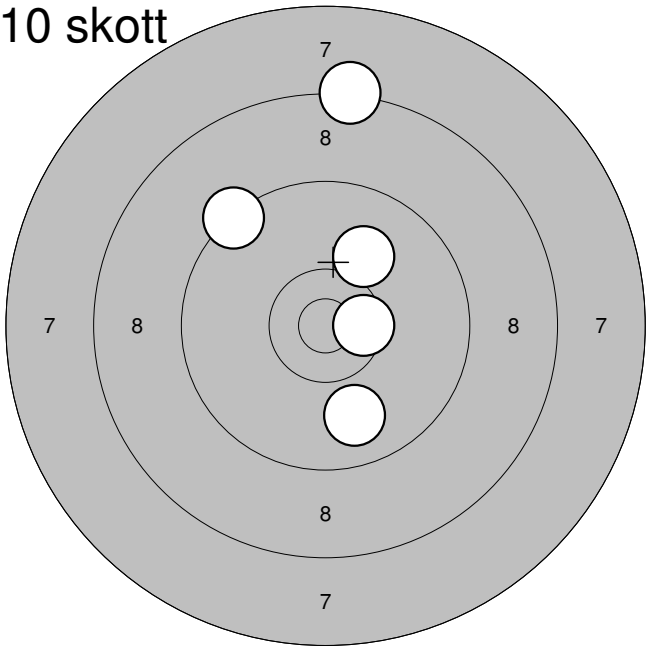

1:	9,9	↓
2:	10,0	↗
3:	10,5*	→
4:	9,3	↖
5:	8,3	↑
Serie:		46,0
Summa:		233,0

10 skott

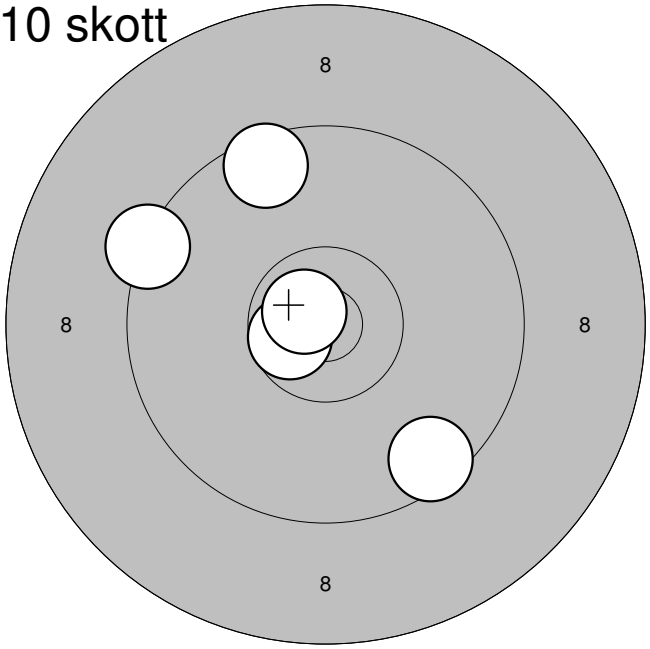

6:	9,3	↖
7:	10,6*	↙
8:	9,5	↗
9:	10,7*	↖
10:	9,5	↘
Serie:		47,0
Summa:		280,0

Enkeltskott

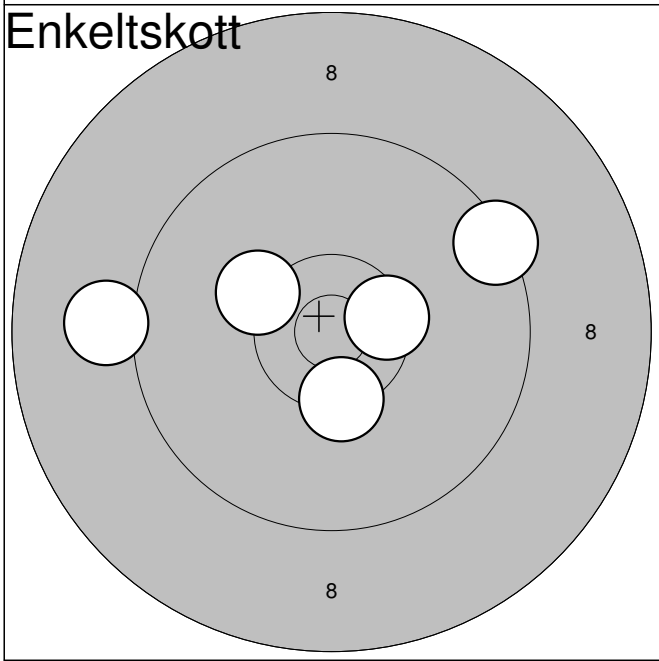

1:	10,5*	→
2:	9,1	←
3:	9,4	↗
4:	10,3	↖
5:	10,4*	↓
Serie:		48,0
Summa:		328,0

Lag	Tavla	Östen Tarland		
12	24			
		Eslöv	Vet	
07.08.2009		SM 2009 Final Liggande	Jönköpings SG	

10 skott

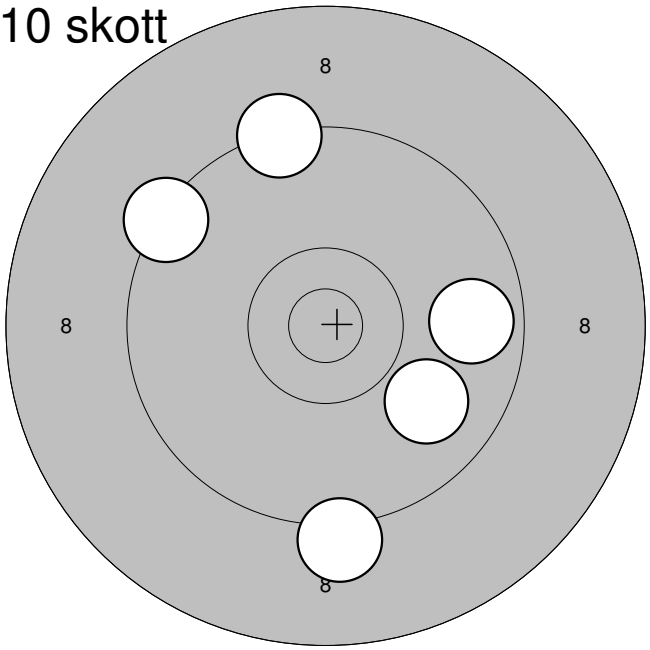

1:	9,4	↖
2:	9,3	↑
3:	9,9	↘
4:	9,2	↓
5:	9,7	→
Serie:		45,0
Summa:		232,0

10 skott

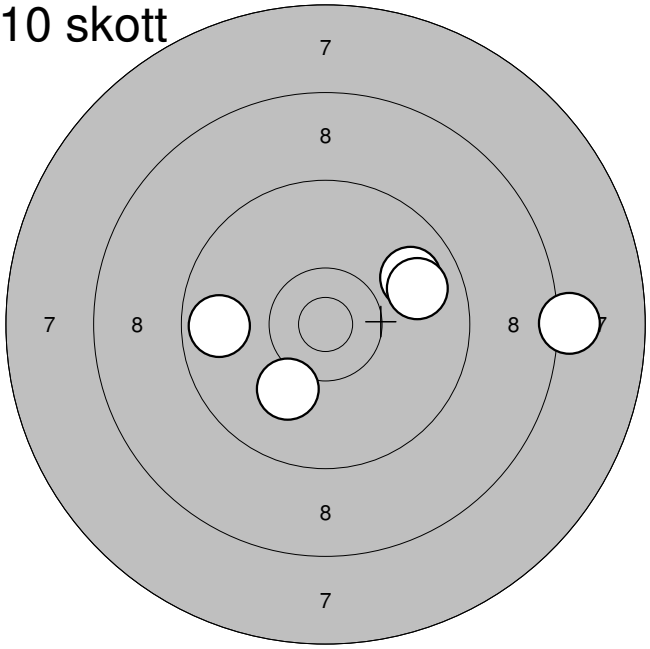

6:	9,7	←
7:	9,8	↗
8:	9,8	↗
9:	8,2	→
10:	10,1	↙
Serie:		45,0
Summa:		277,0

Enkeltskott

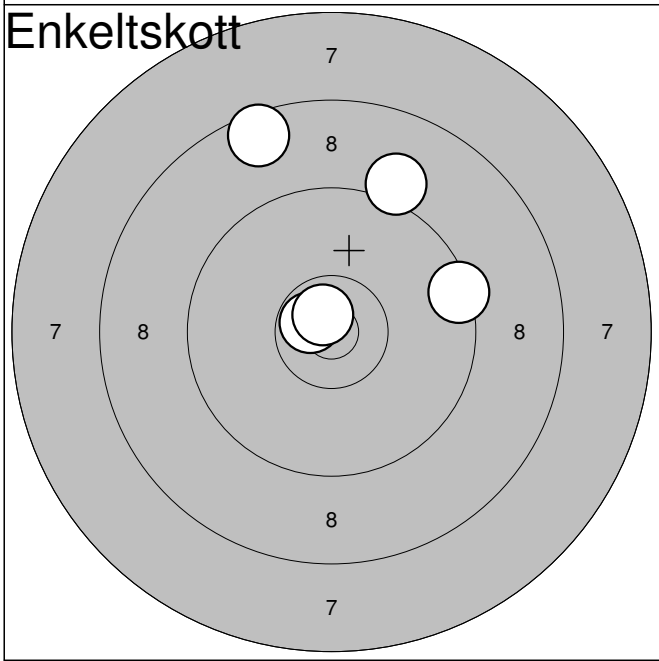

1:	10,7*	↖
2:	10,7*	↖
3:	9,4	↗
4:	8,6	↑
5:	9,1	↗
Serie:		46,0
Summa:		323,0

Lag	Tavla	
12	25	**Ivan Andersson**

	Norrskedika-Forsmark	Vet
07.08.2009	SM 2009 Final Liggande	Jönköpings SG

10 skott

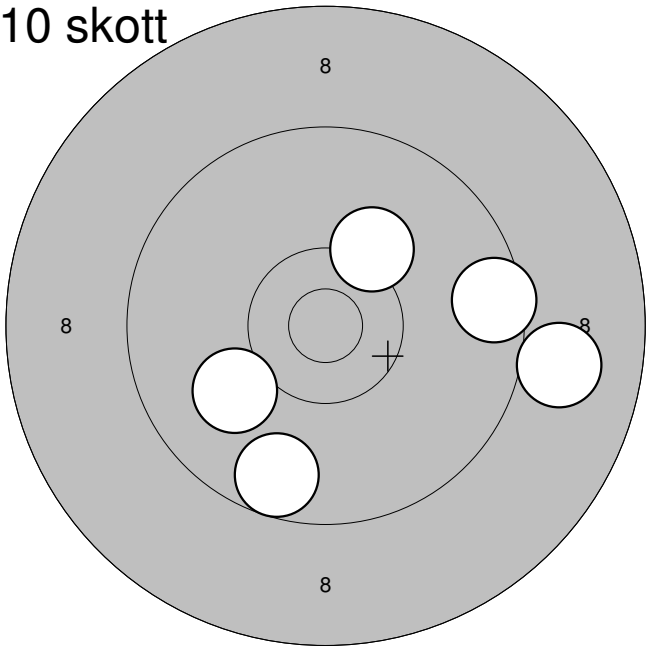

1:	9,0	→
2:	10,0	↙
3:	10,2	↗
4:	9,5	→
5:	9,6	↓
Serie:		47,0
Summa:		234,0

10 skott

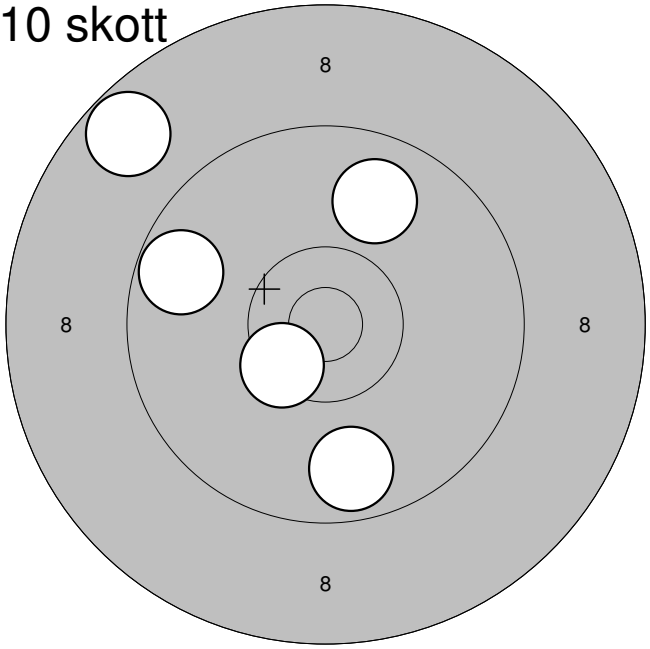

6:	8,7	↖
7:	9,7	↓
8:	10,5*	↙
9:	9,7	←
10:	9,9	↗
Serie:		45,0
Summa:		279,0

Enkeltskott

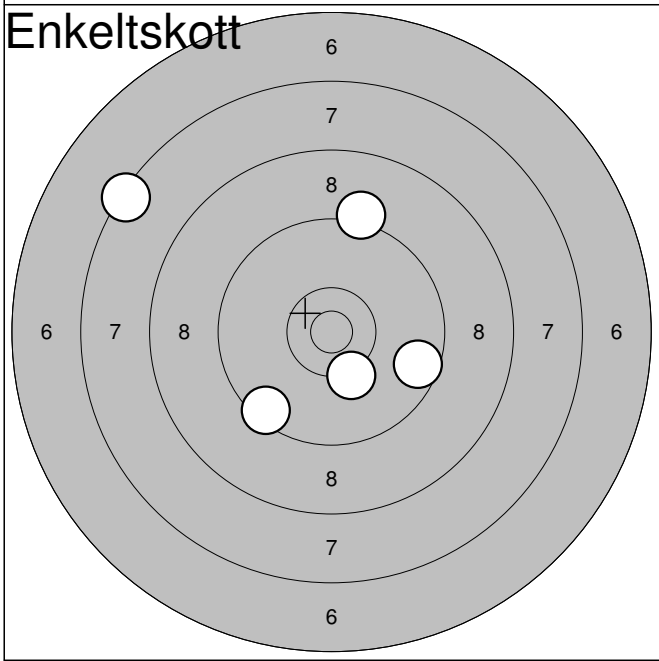

1:	9,2	↗
2:	10,2	↙
3:	9,6	→
4:	9,5	↙
5:	7,4	↖
Serie:		44,0
Summa:		323,0