Lag	Tavla	
9	1	Anders Johanson

	Beted	Sen	
06.08.2009	Final Korthåll Ställning	Jönköpings SG	

10 skott

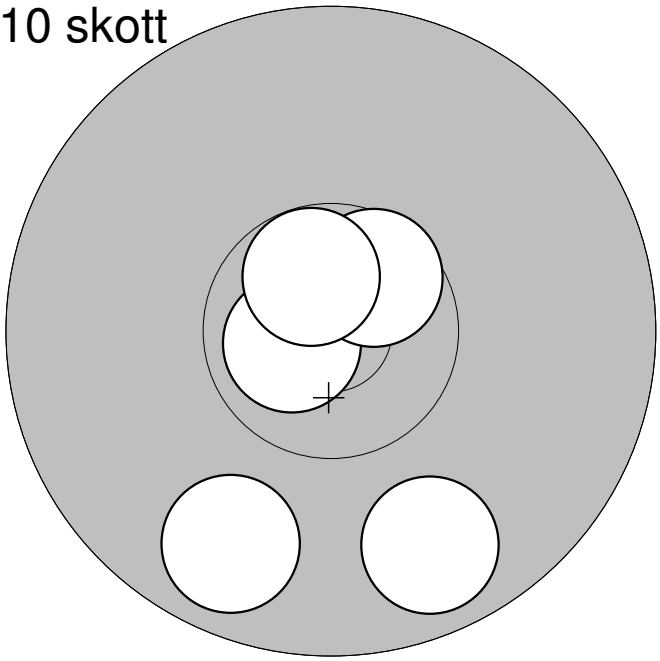

1:	9,8	↘
2:	9,8	↙
3:	10,7*	←
4:	10,6*	↗
5:	10,7*	↑
Serie:		48,0
Summa:		239,0

10 skott

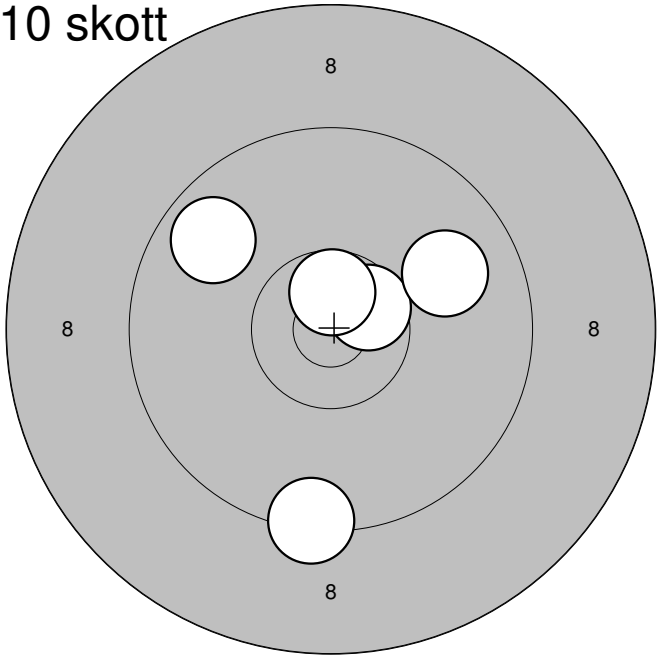

6:	10,6*	↗
7:	9,9	↗
8:	10,7*	↑
9:	9,4	↓
10:	9,8	↖
Serie:		47,0
Summa:		286,0

Enkeltskott

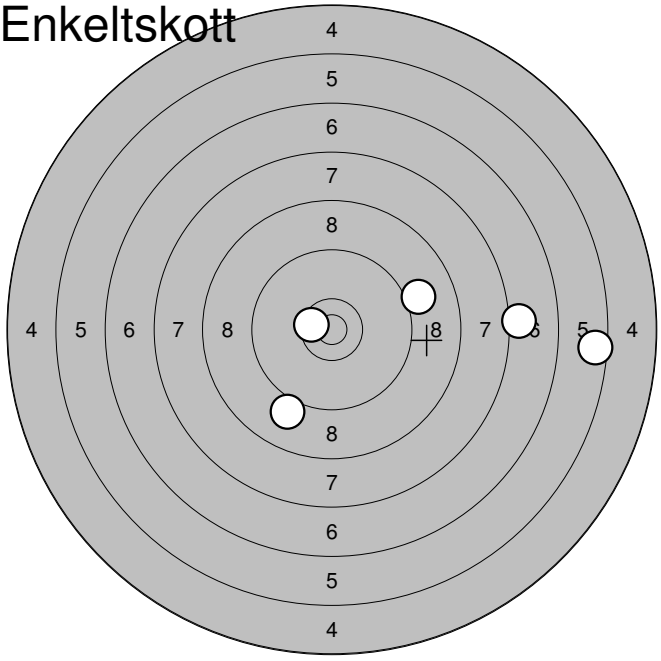

1:	5,5	→
2:	9,0	↗
3:	7,1	→
4:	10,5*	←
5:	9,0	↙
Serie:		40,0
Summa:		326,0

Lag	Tavla	Pernilla Karlsson		
9	2			
		Flundre	Sen	
06.08.2009		Final Korthåll Ställning	Jönköpings SG	

10 skott

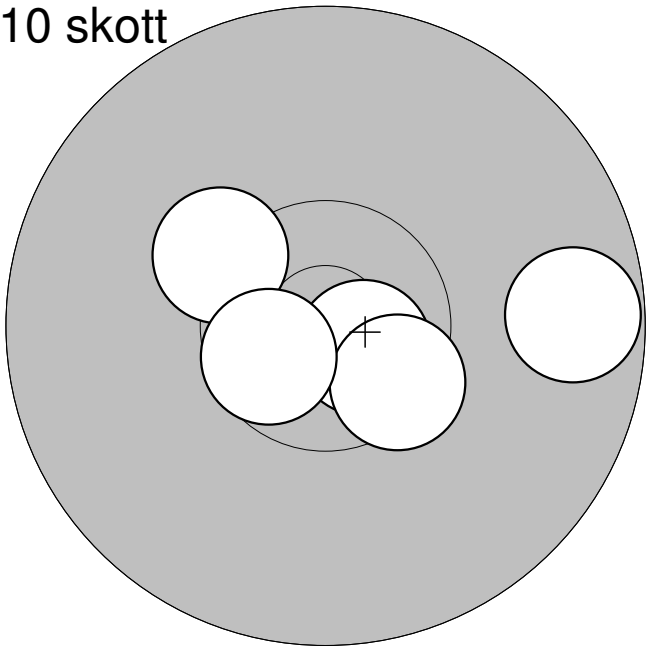

1:	10,7*	↘
2:	10,3*	↖
3:	9,7	→
4:	10,5*	↘
5:	10,6*	↙
Serie:		49,0
Summa:		239,0

10 skott

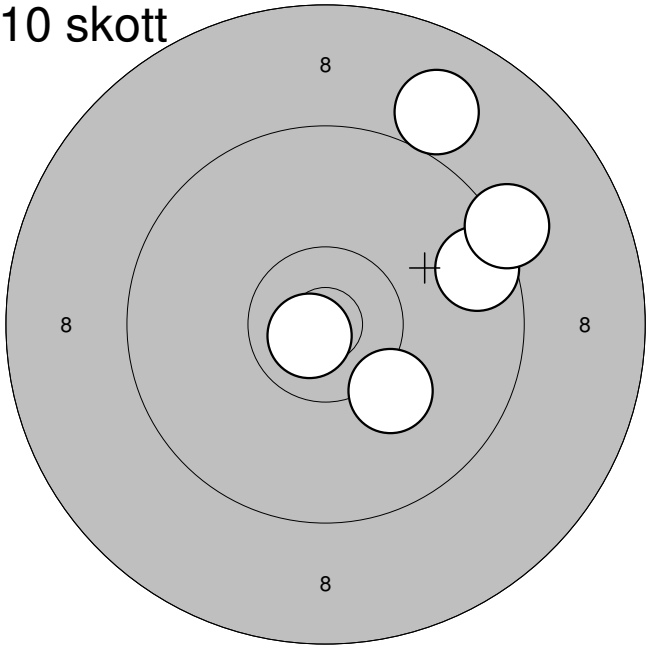

6:	9,0	↗
7:	10,8*	↙
8:	9,6	↗
9:	9,2	↗
10:	10,2	↘
Serie:		47,0
Summa:		286,0

Enkeltskott

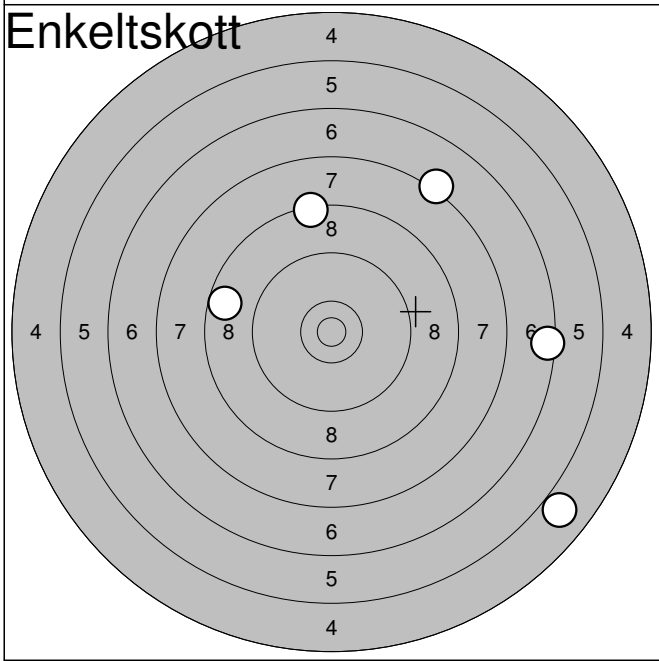

1:	7,2	↗
2:	6,4	→
3:	8,7	←
4:	4,9	↘
5:	8,4	↑
Serie:		33,0
Summa:		319,0

Lag	Tavla	
9	3	Karl-Johan Jönsson

	Göteborg	Sen	
06.08.2009	Final Korthåll Ställning	Jönköpings SG	

10 skott

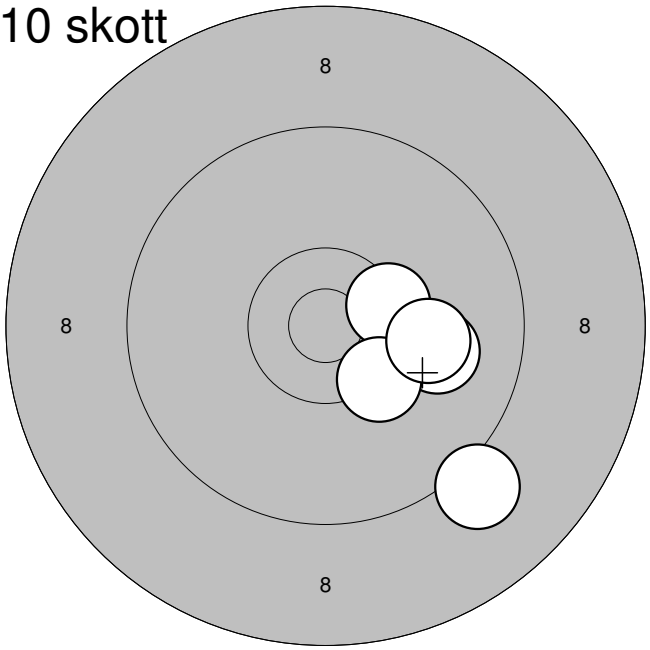

1:	10,4*	→
2:	10,0	→
3:	9,1	↘
4:	10,3*	↘
5:	10,1	→
Serie:		49,0
Summa:		239,0

10 skott

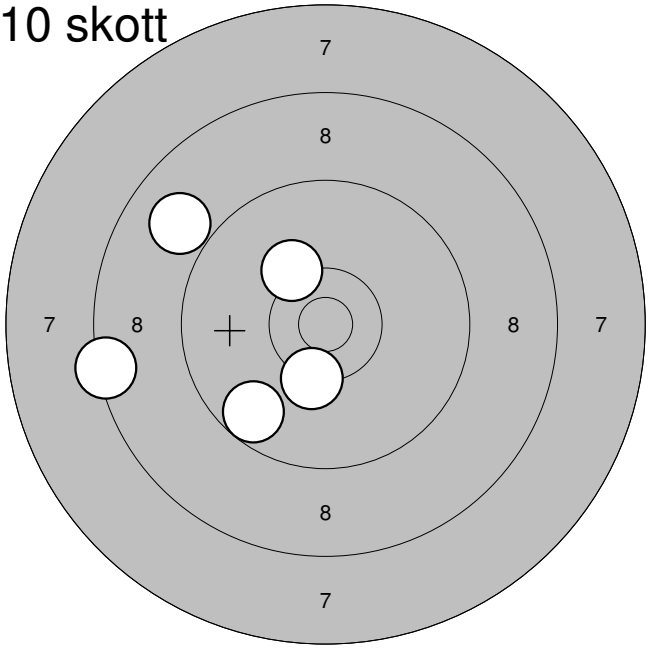

6:	8,9	↖
7:	9,7	↙
8:	10,3*	↓
9:	10,2	↖
10:	8,4	←
Serie:		45,0
Summa:		284,0

Enkeltskott

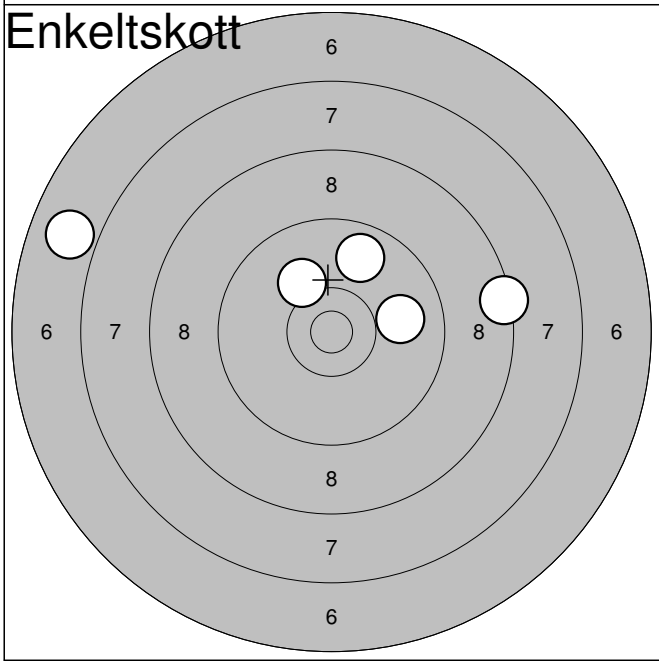

1:	8,4	→
2:	6,9	←
3:	10,1	↖
4:	9,8	↗
5:	9,9	→
Serie:		42,0
Summa:		326,0

Lag	Tavla	Per Magnusson		
9	4			
		Skillingmark	Sen	
06.08.2009		Final Korthåll Ställning	Jönköpings SG	

10 skott

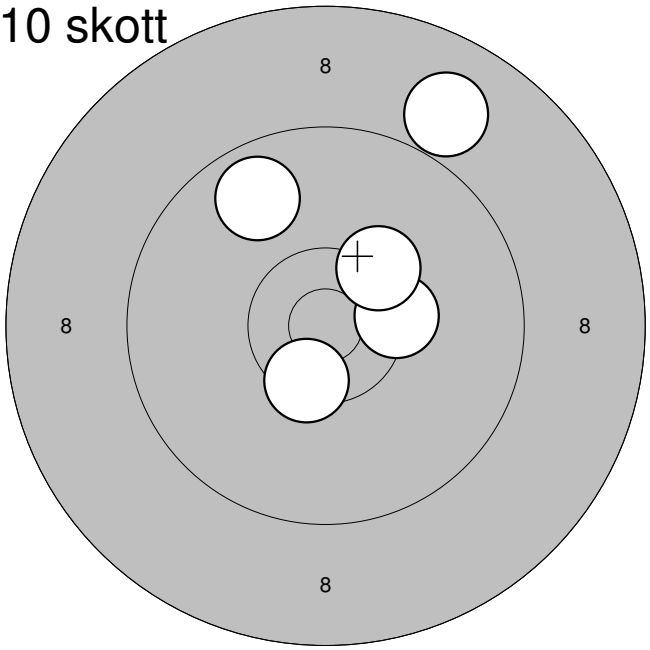

1:	10,4*	→
2:	8,9	↗
3:	10,5*	↙
4:	10,3*	↗
5:	9,8	↖
Serie:		47,0
Summa:		236,0

10 skott

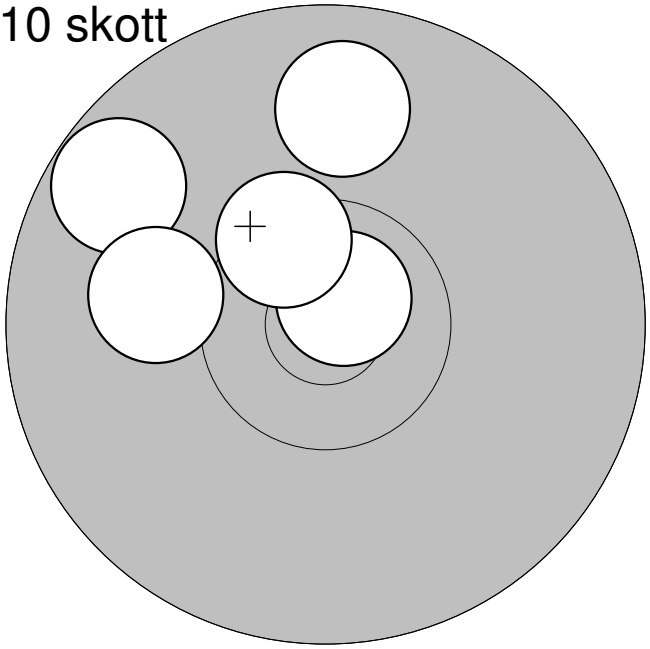

6:	9,7	↖
7:	10,8*	↗
8:	10,5*	↖
9:	9,8	↑
10:	10,1	←
Serie:		48,0
Summa:		284,0

Enkeltskott

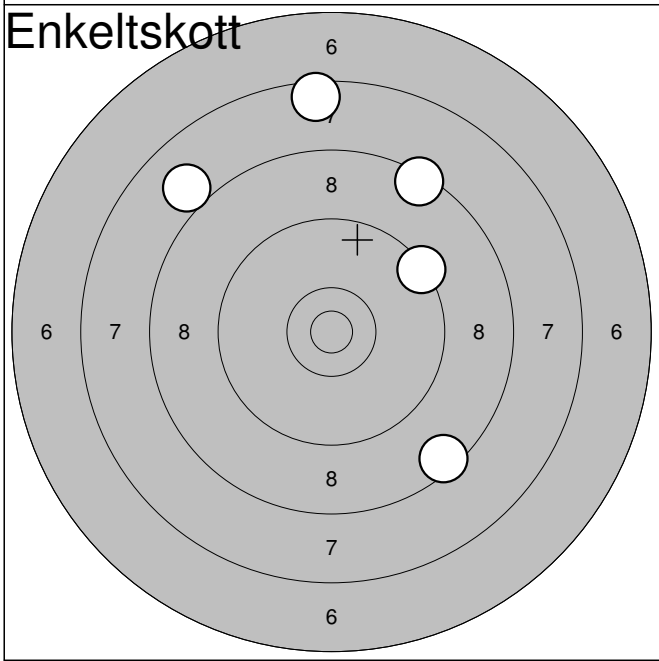

1:	8,4	↗
2:	8,0	↖
3:	7,5	↑
4:	8,5	↘
5:	9,4	↗
Serie:		40,0
Summa:		324,0

Lag	Tavla	Johanna Nyman		
9	5			
		Ängelholm	Sen	
06.08.2009		Final Korthåll Ställning	Jönköpings SG	

10 skott

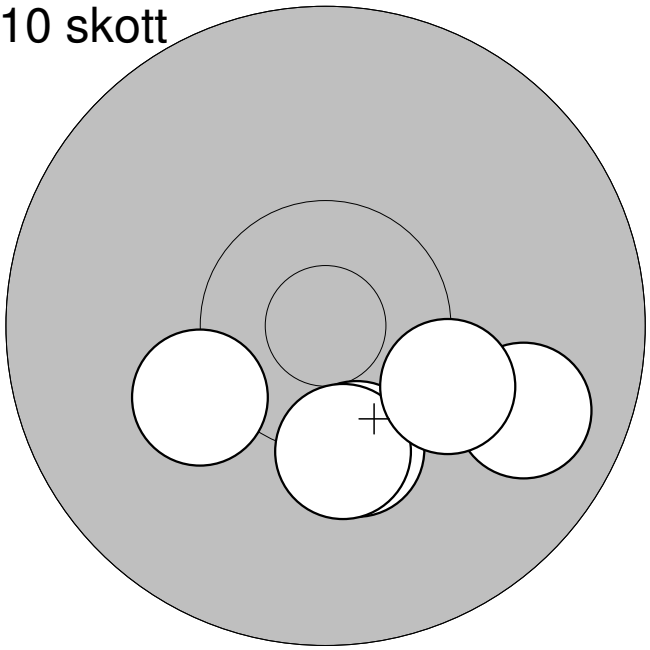

1:	10,3*	↓
2:	10,3*	↓
3:	9,8	↘
4:	10,2	↘
5:	10,2	↙
Serie:		49,0
Summa:		238,0

10 skott

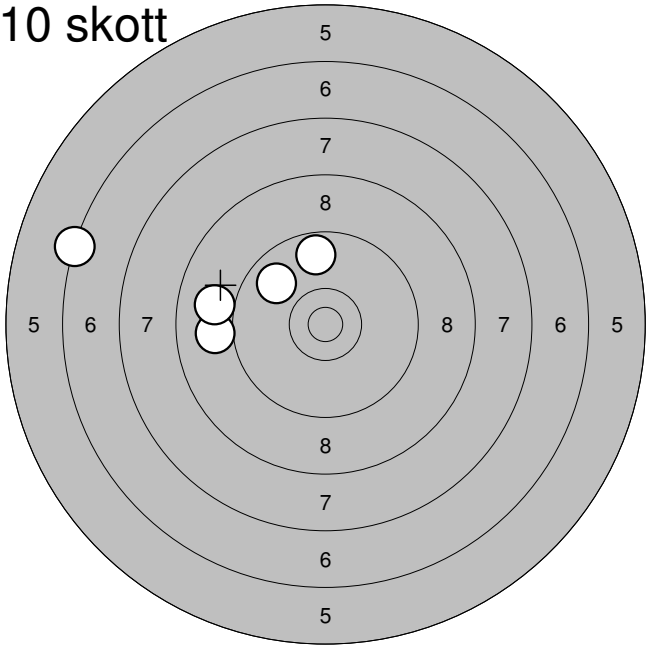

6:	9,8	↖
7:	6,3	←
8:	9,7	↑
9:	9,0	←
10:	9,0	←
Serie:		42,0
Summa:		280,0

Enkeltskott

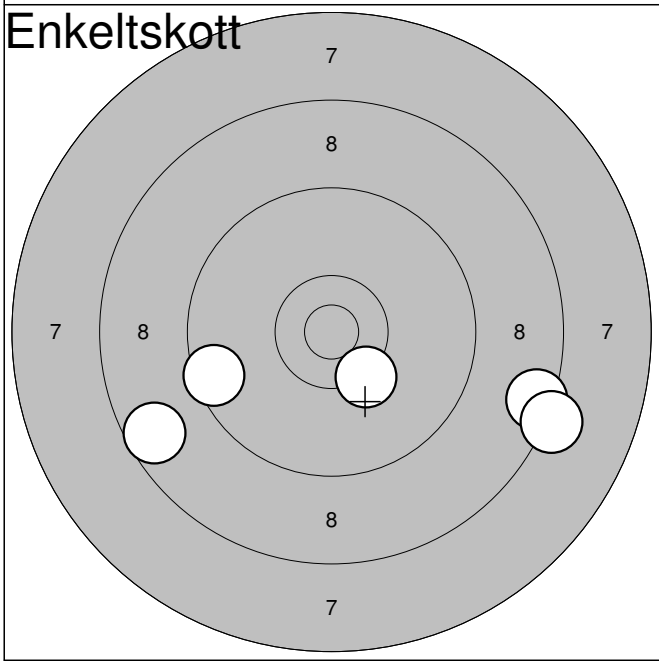

1:	8,6	↙
2:	8,5	↘
3:	9,5	←
4:	8,2	↘
5:	10,3*	↘
Serie:		43,0
Summa:		323,0

Lag	Tavla	
9	6	Tobias Sundstrand

	Södertelge	Sen	
06.08.2009	Final Korthåll Ställning	Jönköpings SG	

10 skott

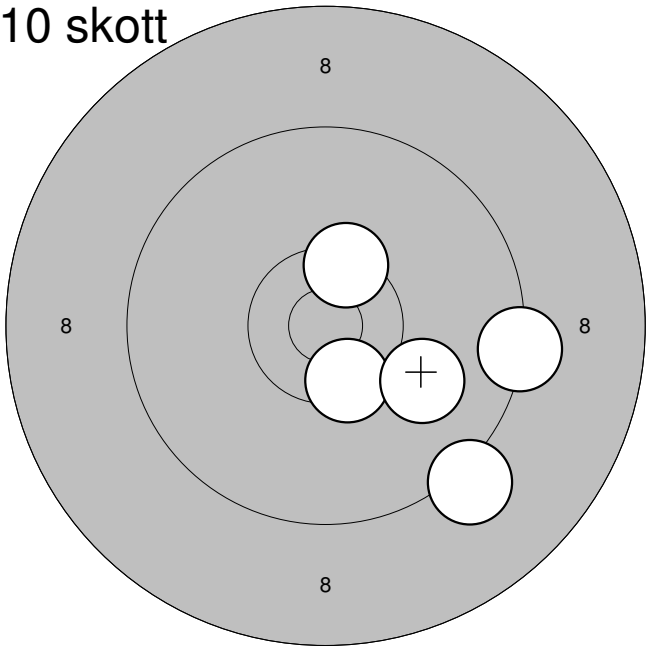

1:	10,5*	↙
2:	9,2	↙
3:	10,4*	↗
4:	10,0	↙
5:	9,3	→
Serie:		48,0
Summa:		236,0

10 skott

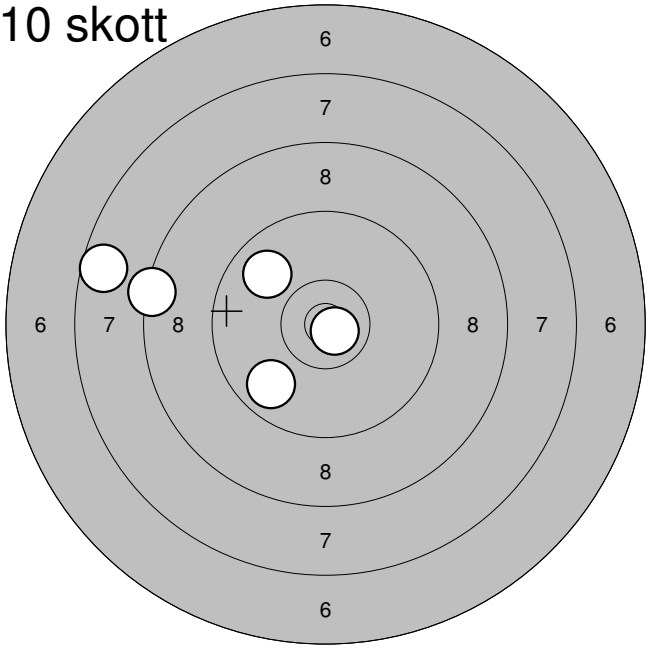

6:	9,8	↙
7:	8,4	←
8:	7,6	←
9:	10,8*	↙
10:	9,8	↖
Serie:		43,0
Summa:		279,0

Enkeltskott

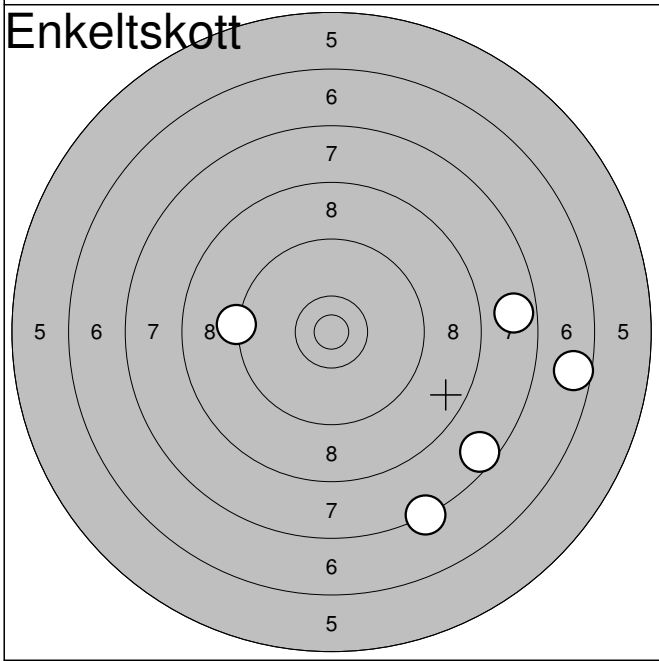

1:	7,6	↙
2:	7,7	→
3:	9,3	←
4:	7,3	↙
5:	6,6	→
Serie:		36,0
Summa:		315,0

Lag	Tavla			
9	7	Johan Liljedahl		
		Falköping	Sen	
06.08.2009		Final Korthåll Ställning	Jönköpings SG	

10 skott

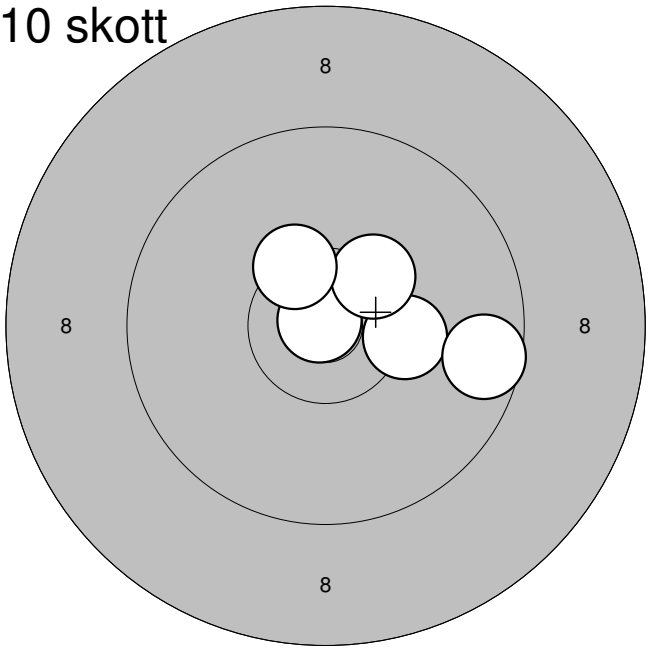

1:	10,9*	↖
2:	10,3	→
3:	9,6	→
4:	10,4*	↗
5:	10,4*	↖
Serie:		49,0
Summa:		237,0

10 skott

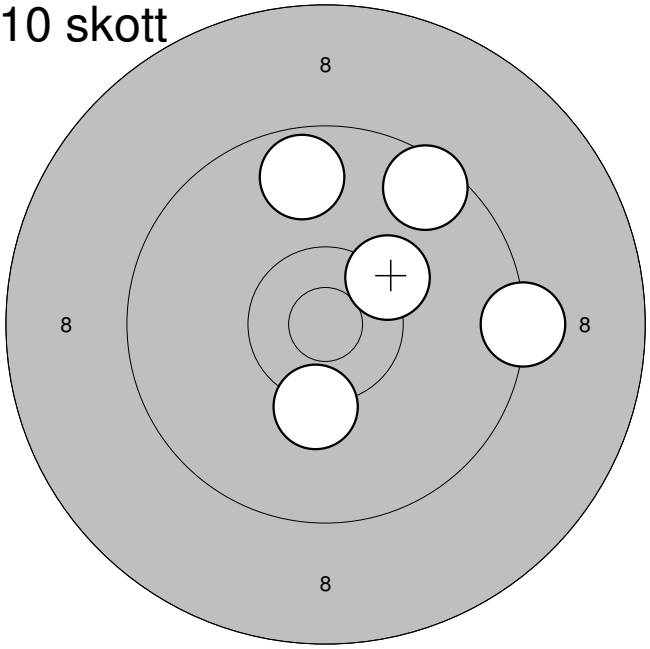

6:	9,7	↑
7:	9,6	↗
8:	10,3	↓
9:	10,3*	↗
10:	9,3	→
Serie:		47,0
Summa:		284,0

Enkeltskott

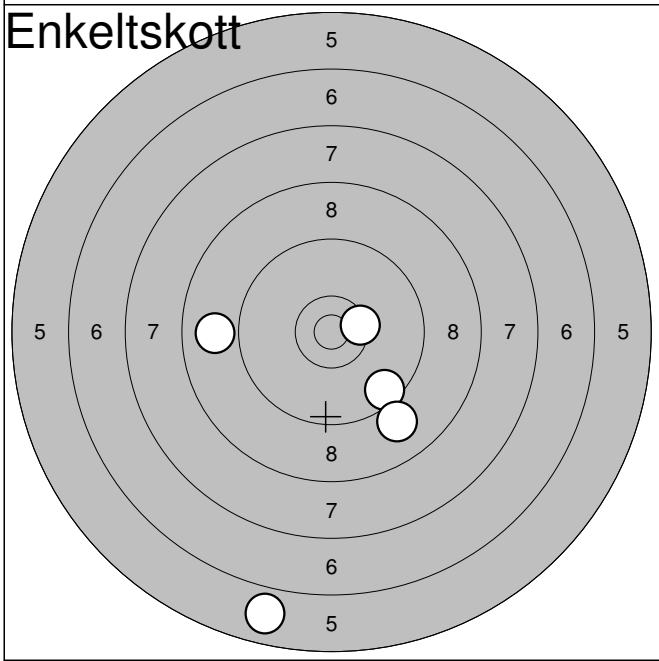

1:	9,6	↘
2:	8,9	←
3:	10,4*	→
4:	9,0	↘
5:	5,8	↓
Serie:		41,0
Summa:		325,0

Lag	Tavla	
9	8	Robin Lindberg

	Gefle	Sen	
06.08.2009	Final Korthåll Ställning	Jönköpings SG	

10 skott

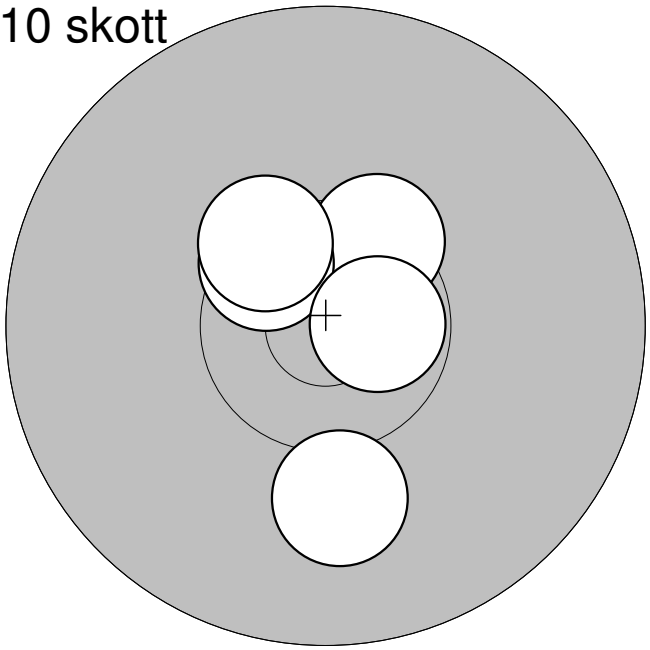

1:	10,4*	↗
2:	10,1	↓
3:	10,5*	↖
4:	10,4*	↖
5:	10,7*	→
Serie:		50,0
Summa:		238,0

10 skott

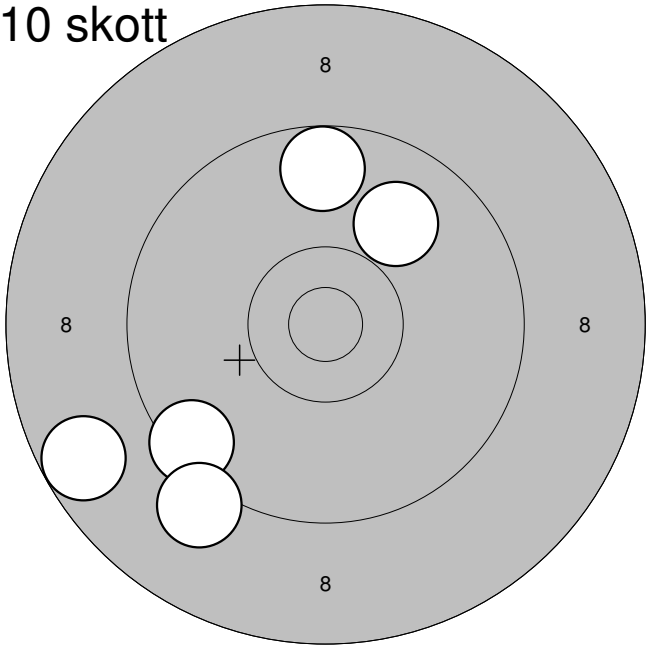

6:	9,7	↑
7:	9,9	↗
8:	9,5	↙
9:	8,7	↙
10:	9,1	↙
Serie:		44,0
Summa:		282,0

Enkeltskott

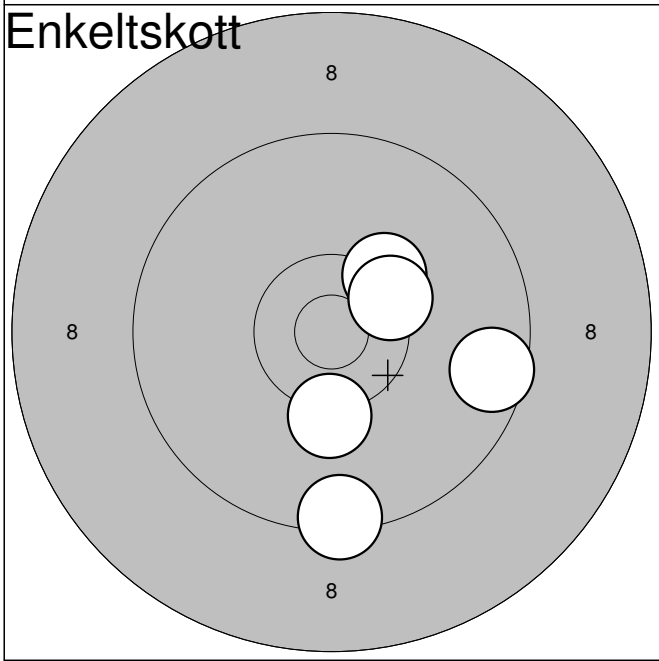

1:	9,6	→
2:	10,3*	↗
3:	10,4*	↗
4:	9,4	↓
5:	10,3	↓
Serie:		48,0
Summa:		330,0

Lag	Tavla	Erik Gustafsson		
9	9			
		Rydaholm	Sen	
06.08.2009		Final Korthåll Ställning	Jönköpings SG	

10 skott

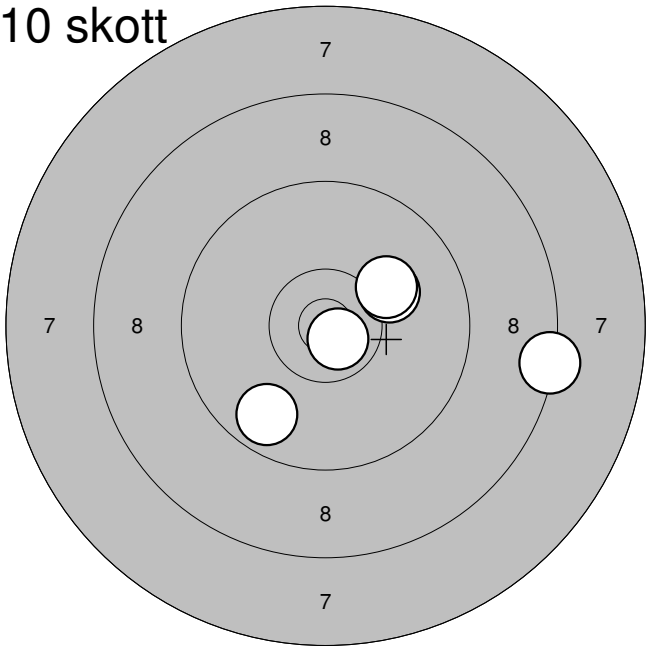

1:	10,1	↗
2:	8,4	→
3:	10,7*	↘
4:	10,1	↗
5:	9,7	↙
Serie:		47,0
Summa:		234,0

10 skott

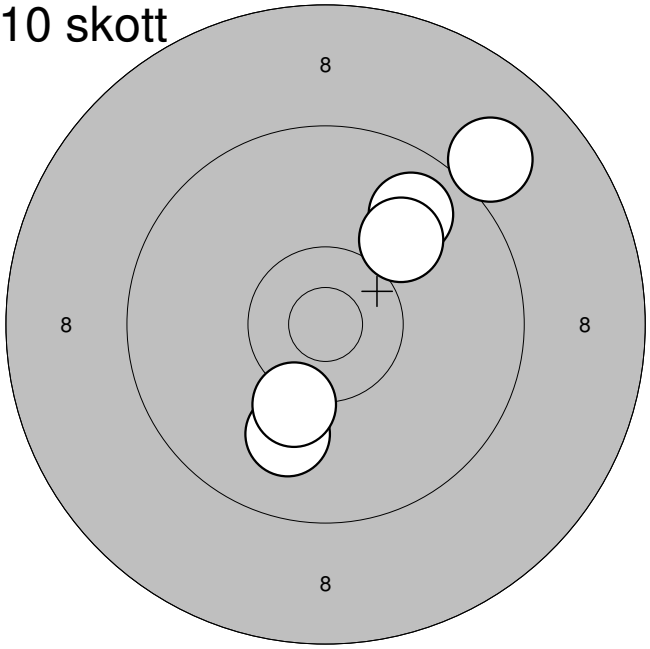

6:	9,8	↗
7:	10,0	↙
8:	9,0	↗
9:	10,2	↙
10:	10,0	↗
Serie:		48,0
Summa:		282,0

Enkeltskott

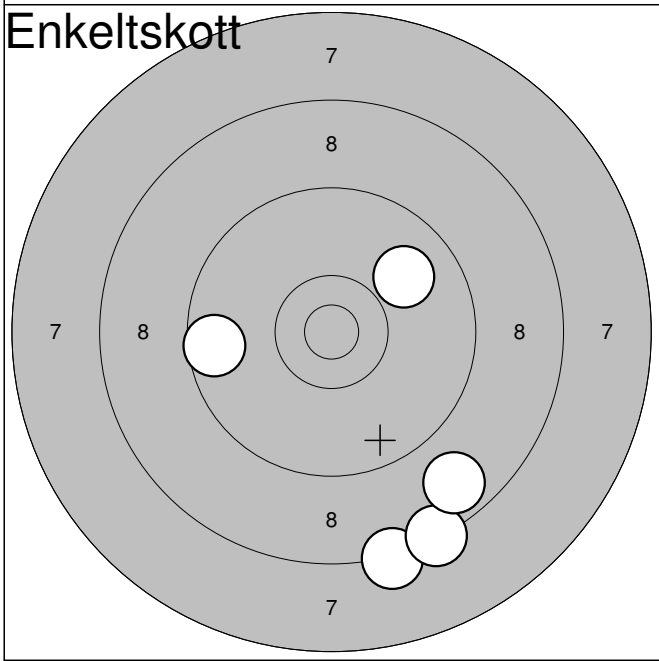

1:	8,3	↓
2:	9,6	←
3:	9,9	↗
4:	8,3	↙
5:	8,7	↙
Serie:		42,0
Summa:		324,0

Lag	Tavla	Cecilia Runarsson		
9	10			
		Norrskedika-Forsmark	Sen	
06.08.2009		Final Korthåll Ställning	Jönköpings SG	

10 skott

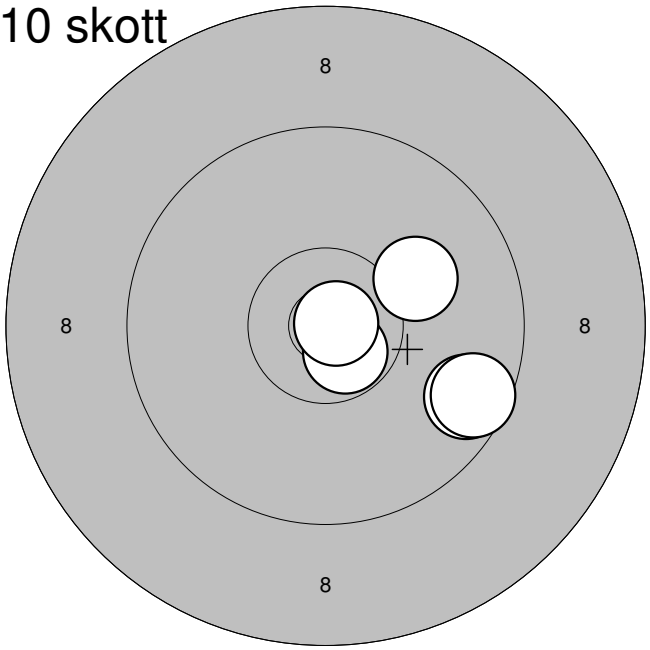

1:	10,1	↗
2:	9,6	↘
3:	10,7*	↙
4:	9,6	↘
5:	10,9*	→

Serie:	48,0
Summa:	235,0

10 skott

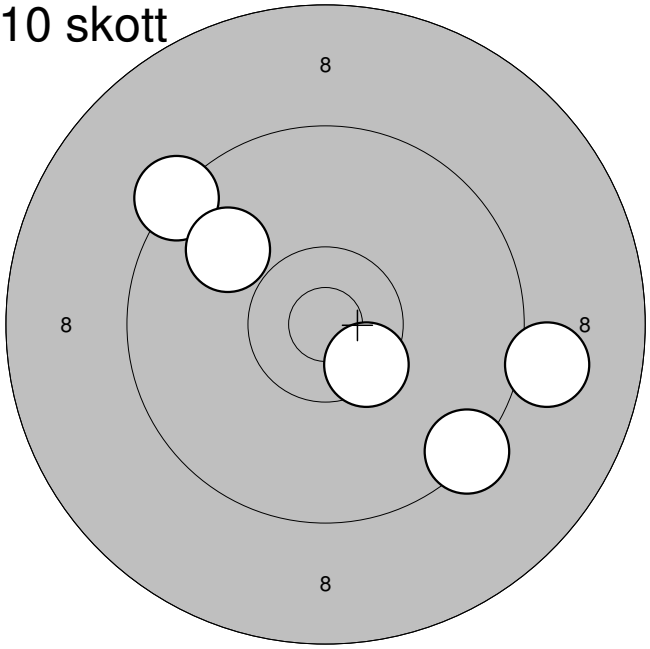

6:	9,3	↗
7:	9,9	↗
8:	9,4	↙
9:	10,5*	↙
10:	9,1	→

Serie:	46,0
Summa:	281,0

Enkeltskott

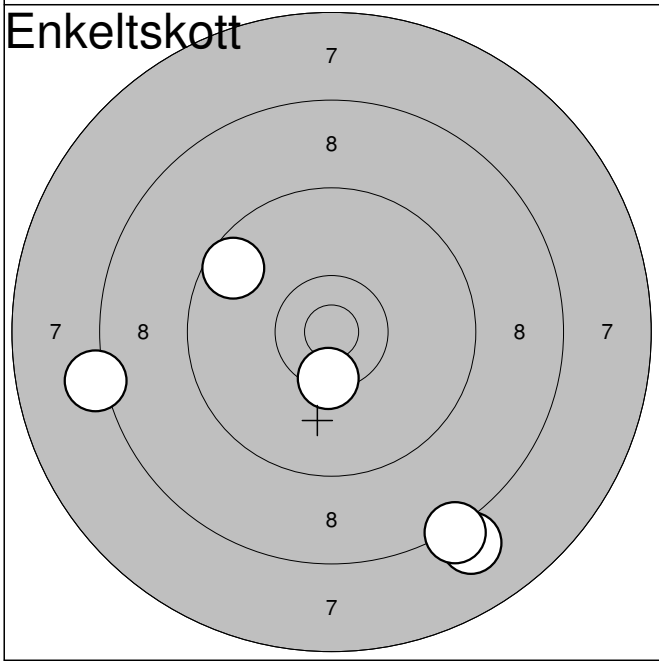

1:	9,6	↗
2:	8,2	←
3:	10,4*	↓
4:	8,1	↙
5:	8,3	↙

Serie:	43,0
Summa:	324,0

Lag	Tavla			
9	11	Victoria Willhelmsson		
		Nässjö	Sen	
06.08.2009		Final Korthåll Ställning	Jönköpings SG	

10 skott

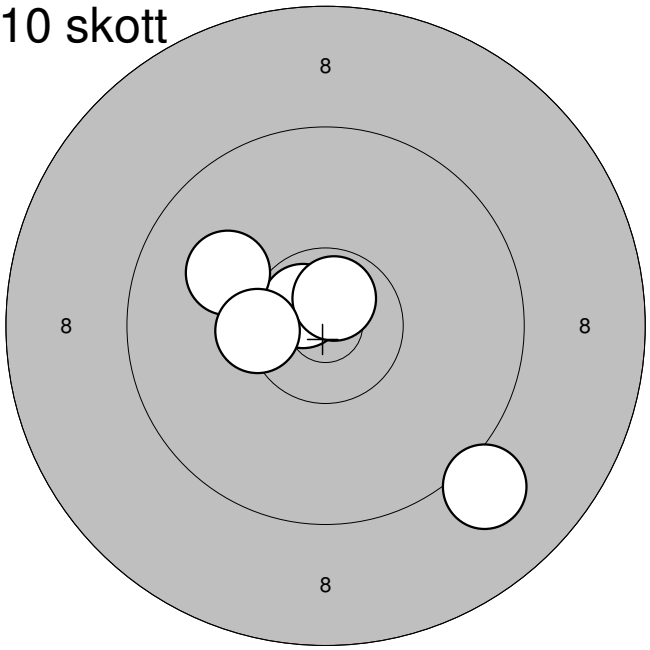

1:	10,7*	↖
2:	10,0	↖
3:	9,1	↘
4:	10,7*	↗
5:	10,4*	←
Serie:		49,0
Summa:		236,0

10 skott

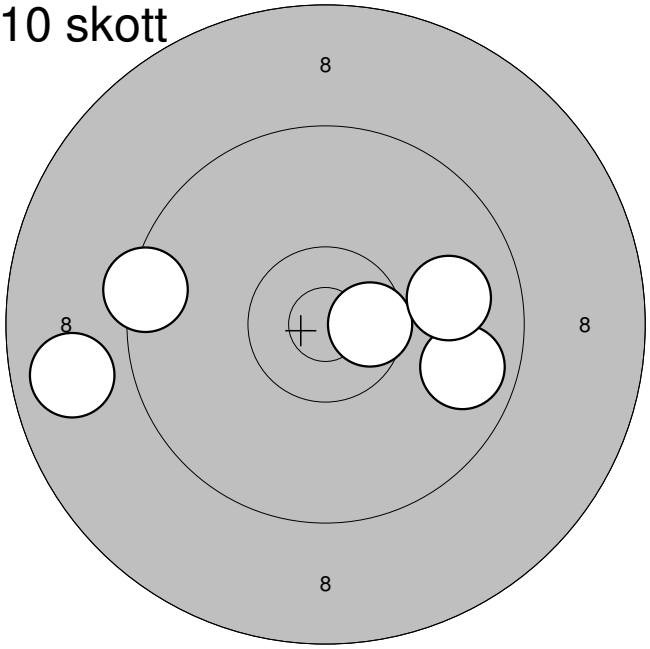

6:	9,8	→
7:	10,6*	→
8:	8,8	←
9:	9,9	→
10:	9,4	←
Serie:		45,0
Summa:		281,0

Enkeltskott

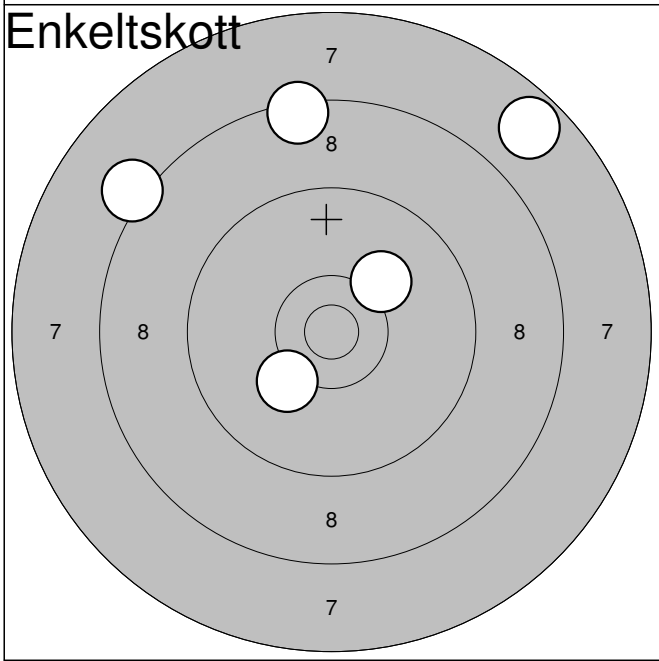

1:	10,2	↙
2:	10,1	↗
3:	8,2	↖
4:	7,7	↗
5:	8,4	↑
Serie:		43,0
Summa:		324,0

Lag	Tavla	
9	12	Kim Jönsson

	Svedala-Börringe	Sen	
06.08.2009	Final Korthåll Ställning	Jönköpings SG	

10 skott

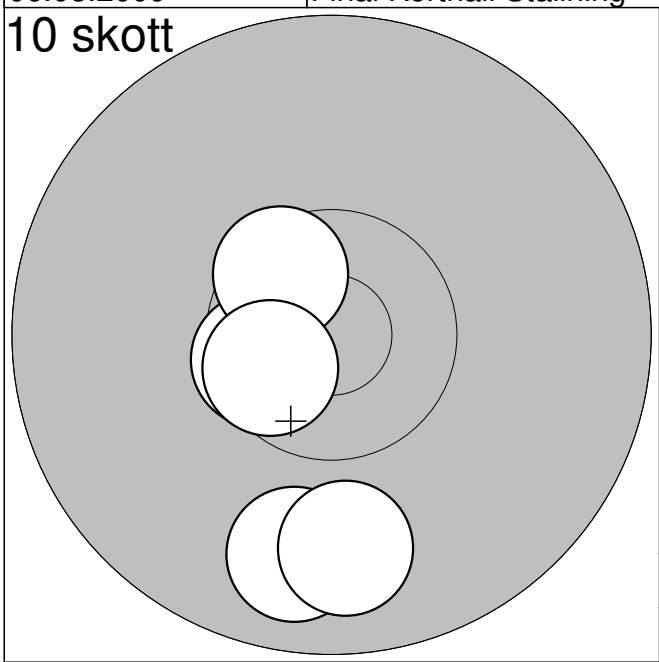

1:	10,6*	↙
2:	10,5*	↖
3:	9,8	↓
4:	10,6*	↙
5:	9,8	↓
Serie:		48,0
Summa:		235,0

10 skott

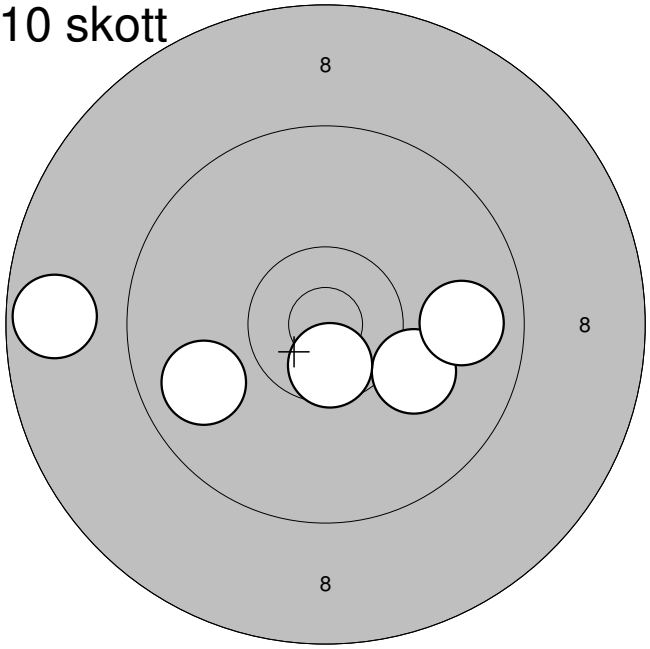

6:	10,1	↘
7:	9,8	↙
8:	10,6*	↓
9:	8,7	←
10:	9,8	→
Serie:		46,0
Summa:		281,0

Enkeltskott

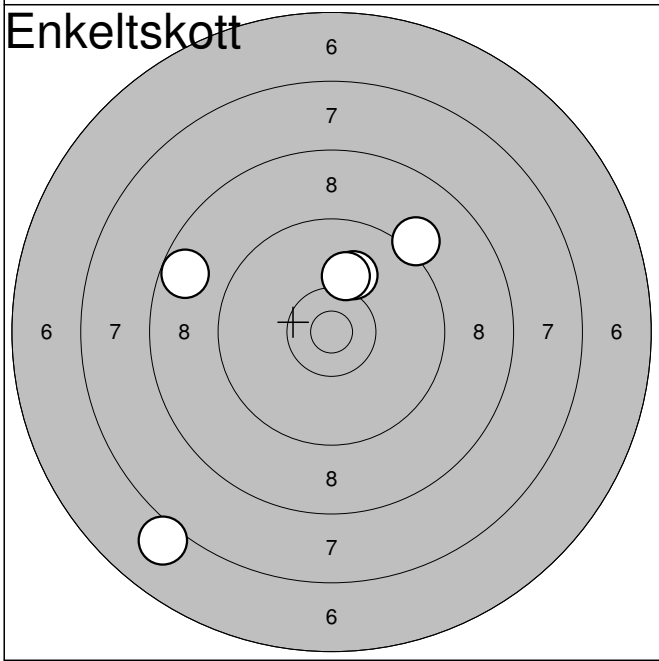

1:	10,1	↑
2:	8,7	↖
3:	10,1	↑
4:	9,2	↗
5:	7,0	↙
Serie:		44,0
Summa:		325,0

Lag	Tavla	Robert Johansson		
9	13			
		Kärda	Sen	
06.08.2009		Final Korthåll Ställning	Jönköpings SG	

10 skott

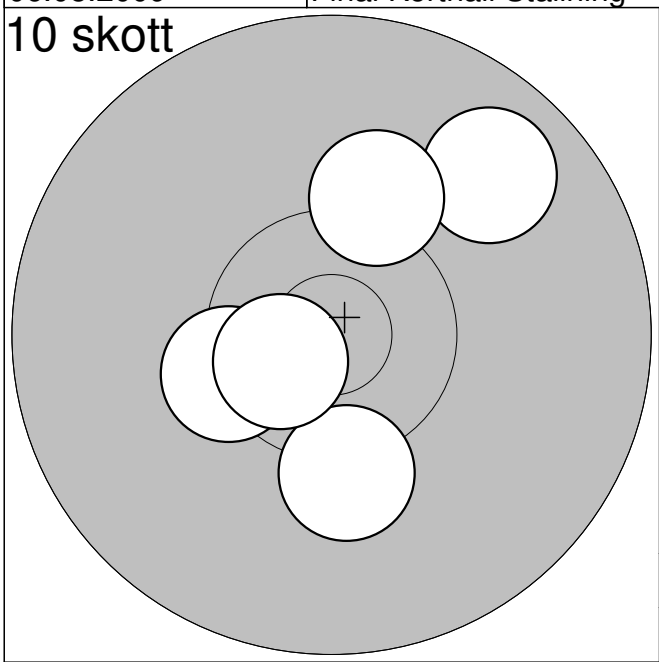

1:	9,8	↗
2:	10,2	↑
3:	10,2	↓
4:	10,4*	↙
5:	10,7*	↙
Serie:		49,0
Summa:		236,0

10 skott

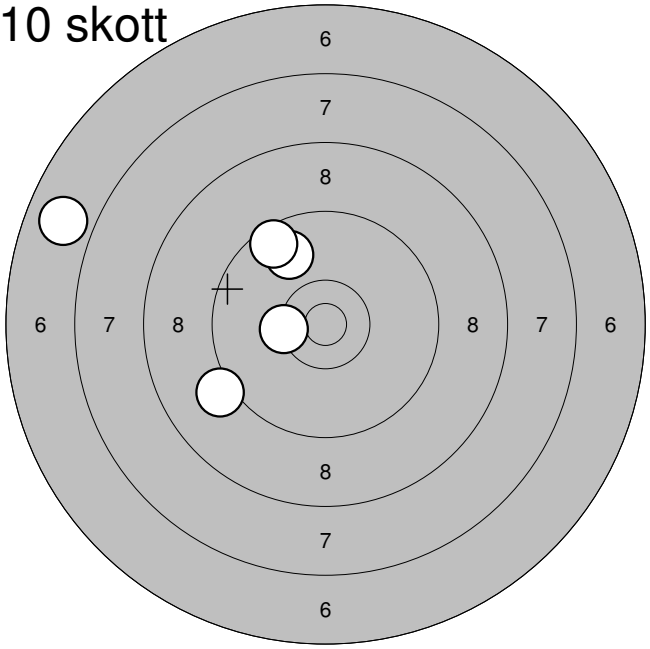

6:	6,9	↖
7:	9,8	↖
8:	9,6	↖
9:	10,3*	←
10:	9,1	↙
Serie:		43,0
Summa:		279,0

Enkeltskott

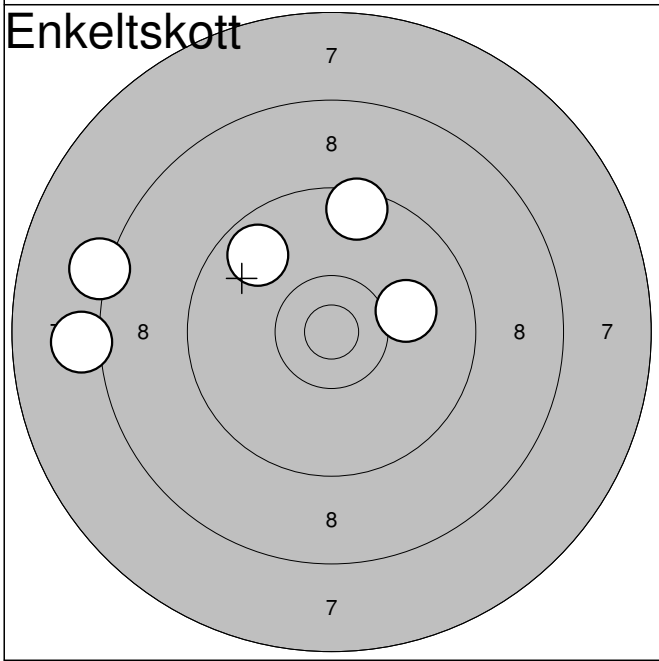

1:	8,2	←
2:	9,5	↑
3:	10,1	→
4:	8,1	←
5:	9,7	↖
Serie:		44,0
Summa:		323,0

Lag	Tavla	Johanna Nilsson		
9	14			
		Edsbjörke	Sen	
06.08.2009		Final Korthåll Ställning	Jönköpings SG	

10 skott

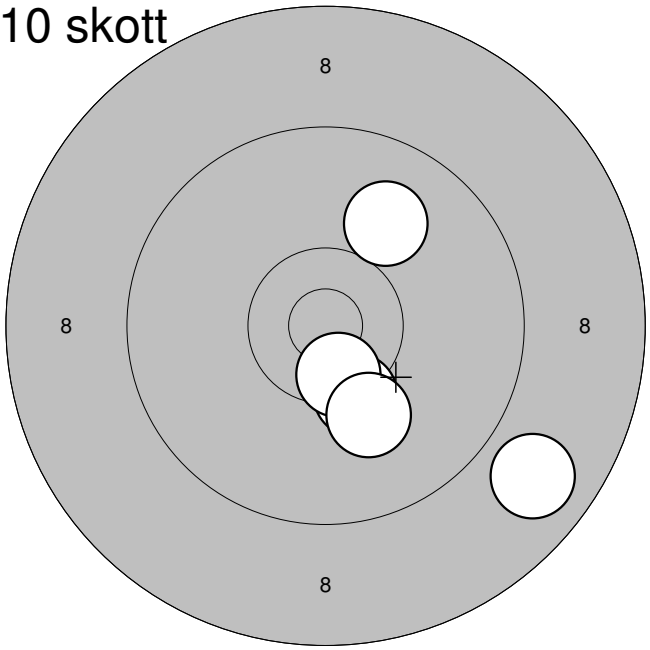

1:	10,3*	↘
2:	10,5*	↘
3:	10,1	↘
4:	8,8	↘
5:	10,0	↗
Serie:		48,0
Summa:		235,0

10 skott

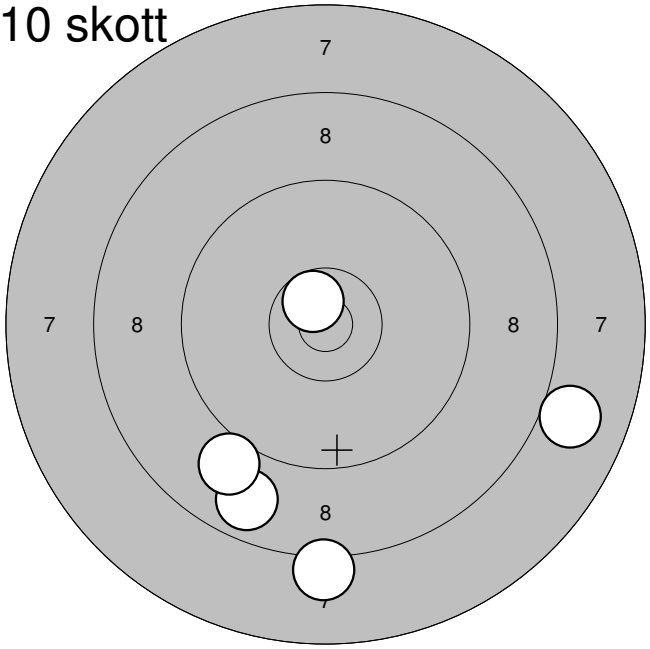

6:	10,7*	↖
7:	8,8	↙
8:	8,1	↓
9:	9,0	↙
10:	8,0	↘
Serie:		43,0
Summa:		278,0

Enkeltskott

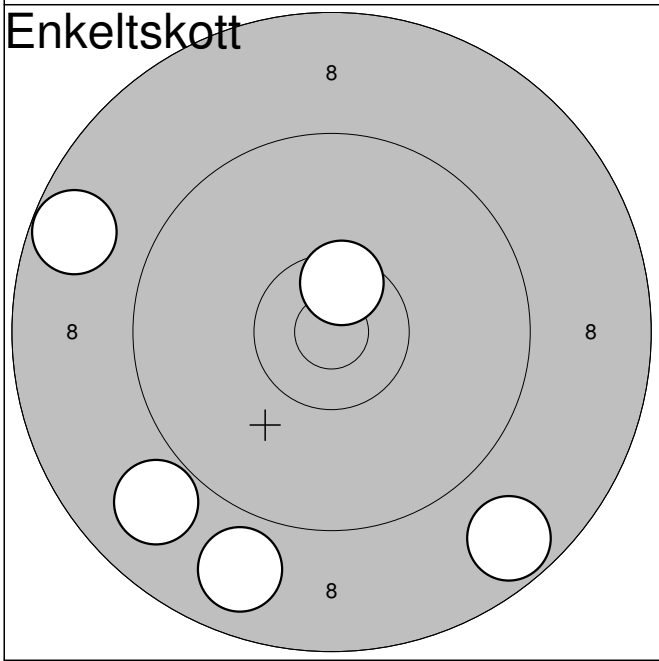

1:	10,5*	↑
2:	8,8	↙
3:	8,7	↘
4:	8,9	↙
5:	8,7	↖
Serie:		42,0
Summa:		320,0

Lag	Tavla	
9	15	Joel Bohlin

	Heby	Sen	
06.08.2009	Final Korthåll Ställning	Jönköpings SG	

10 skott

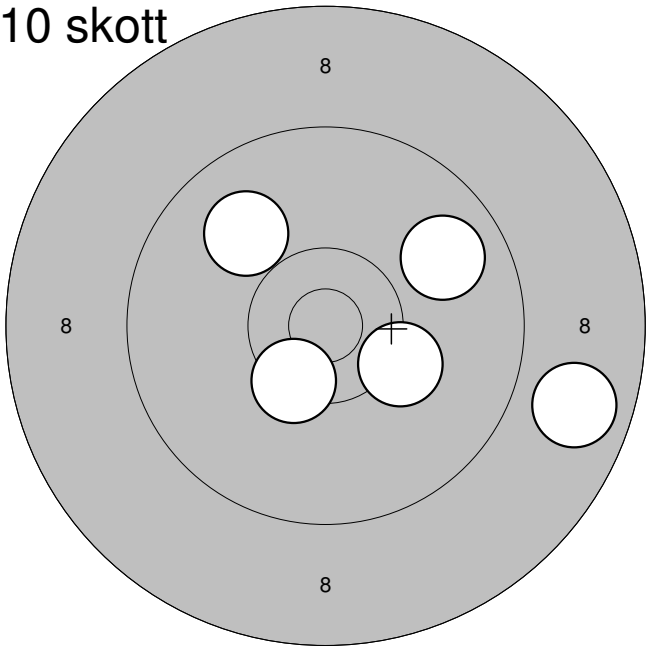

1:	10,4*	↙
2:	9,9	↖
3:	8,8	↘
4:	10,2	↘
5:	9,8	↗
Serie:		46,0
Summa:		233,0

10 skott

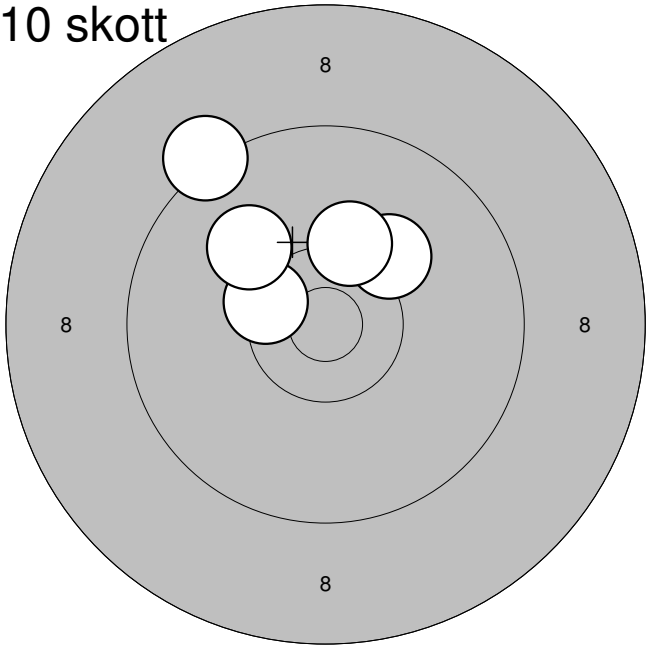

6:	10,2	↗
7:	10,3	↑
8:	10,4*	↖
9:	10,1	↖
10:	9,3	↖
Serie:		49,0
Summa:		282,0

Enkeltskott

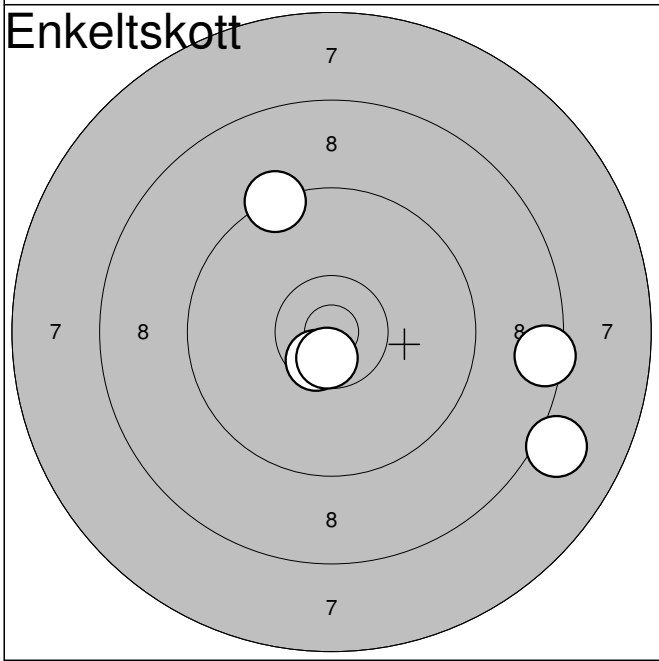

1:	8,5	→
2:	9,3	↖
3:	10,6*	↙
4:	8,1	↘
5:	10,6*	↓
Serie:		45,0
Summa:		327,0

Lag	Tavla	Hampus Kallenberg		
9	16			
		Sölvesborg	Sen	
06.08.2009		Final Korthåll Ställning	Jönköpings SG	

10 skott

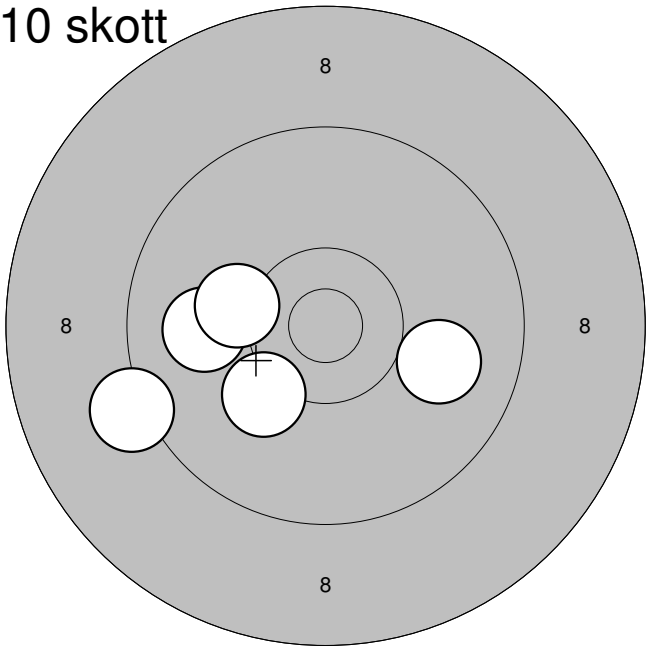

1:	9,2	↙
2:	10,2	↙
3:	9,9	←
4:	10,0	↘
5:	10,2	↖
Serie:		48,0
Summa:		235,0

10 skott

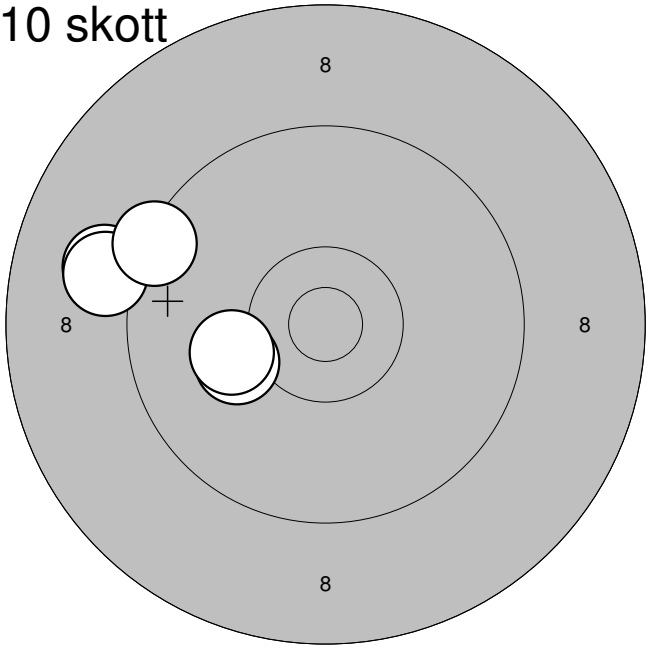

6:	10,2	↙
7:	9,1	↖
8:	9,1	↖
9:	10,1	↖
10:	9,4	↖
Serie:		47,0
Summa:		282,0

Enkeltskott

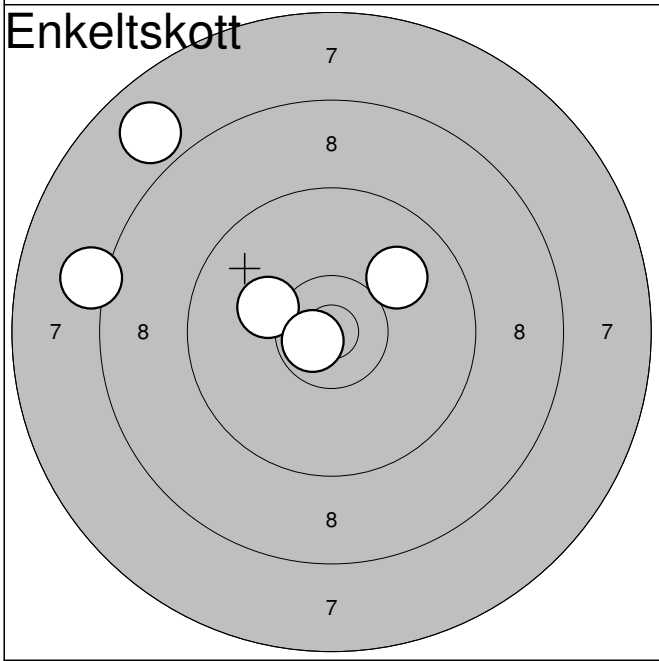

1:	8,1	←
2:	10,2	←
3:	10,0	↗
4:	10,7*	↙
5:	7,9	↖
Serie:		45,0
Summa:		327,0

Lag	Tavla	Rasmus Eriksson		
9	17			
		Figeholm	Sen	
06.08.2009		Final Korthåll Ställning	Jönköpings SG	

10 skott

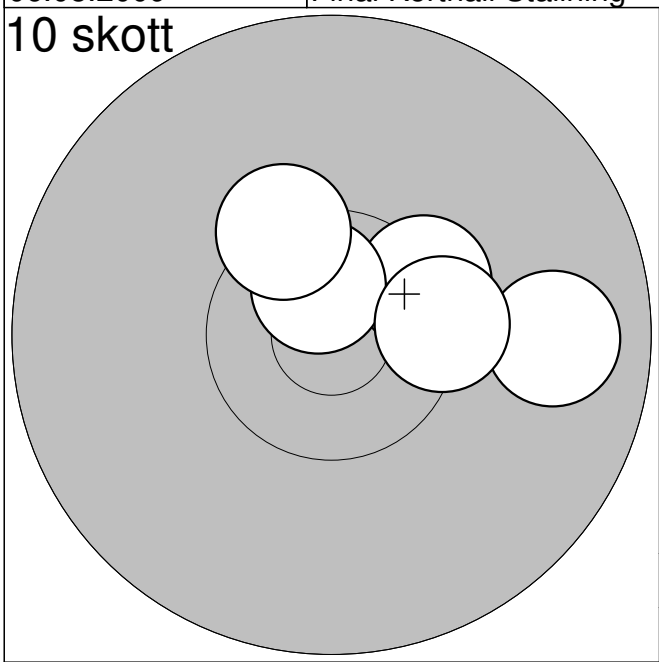

1:	10,4*	↗
2:	10,7*	↖
3:	10,4*	↖
4:	9,8	→
5:	10,4*	→
Serie:		49,0
Summa:		235,0

10 skott

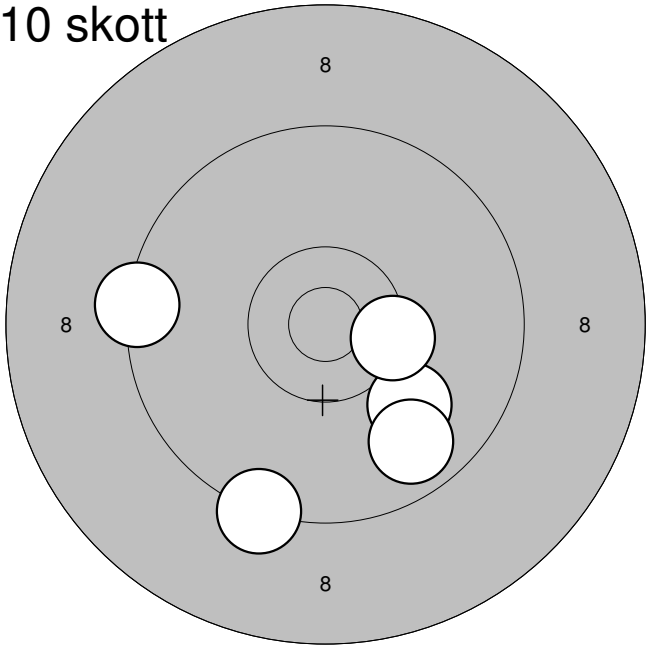

6:	9,4	←
7:	10,0	↘
8:	9,7	↘
9:	9,3	↙
10:	10,4*	→
Serie:		47,0
Summa:		282,0

Enkeltskott

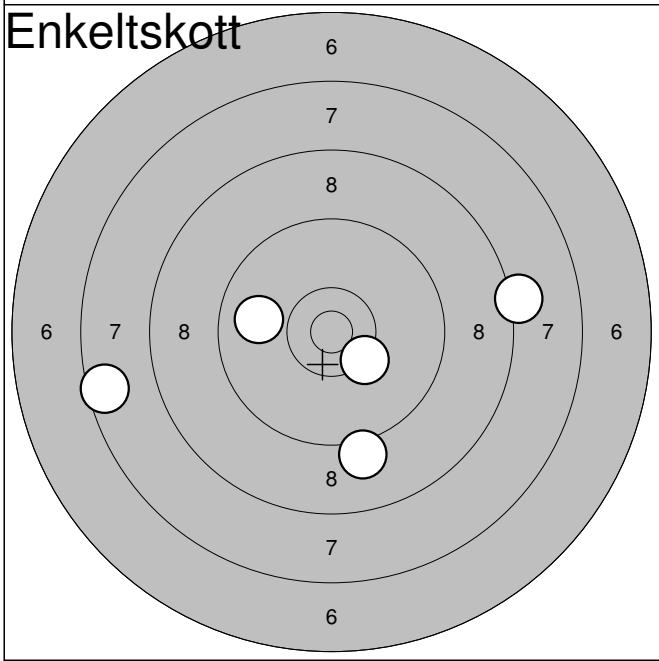

1:	9,1	↓
2:	10,3*	↘
3:	9,9	←
4:	8,2	→
5:	7,6	←
Serie:		43,0
Summa:		325,0

Lag	Tavla	Göthe Corneliusson		
9	18			
		Svedala-Börringe	Sen	
06.08.2009		Final Korthåll Ställning	Jönköpings SG	

10 skott

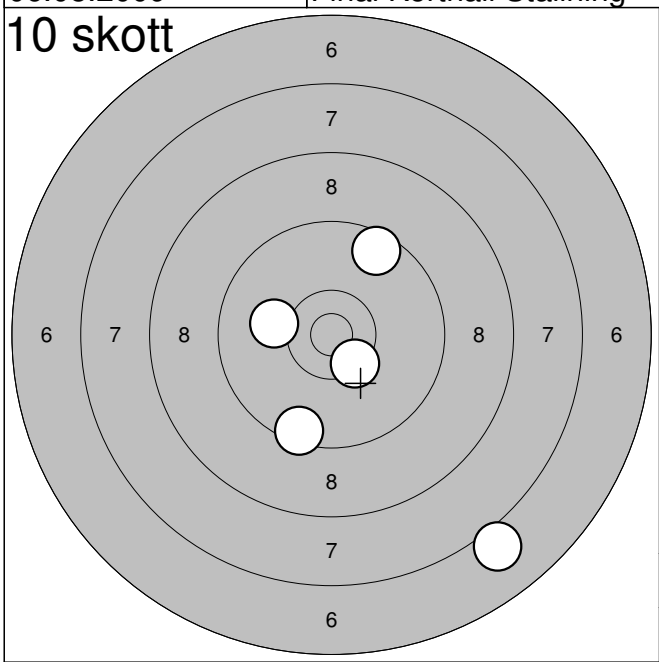

1:	9,6	↗
2:	9,5	↙
3:	10,1	←
4:	10,4*	↘
5:	7,0	↘
Serie:		45,0
Summa:		231,0

10 skott

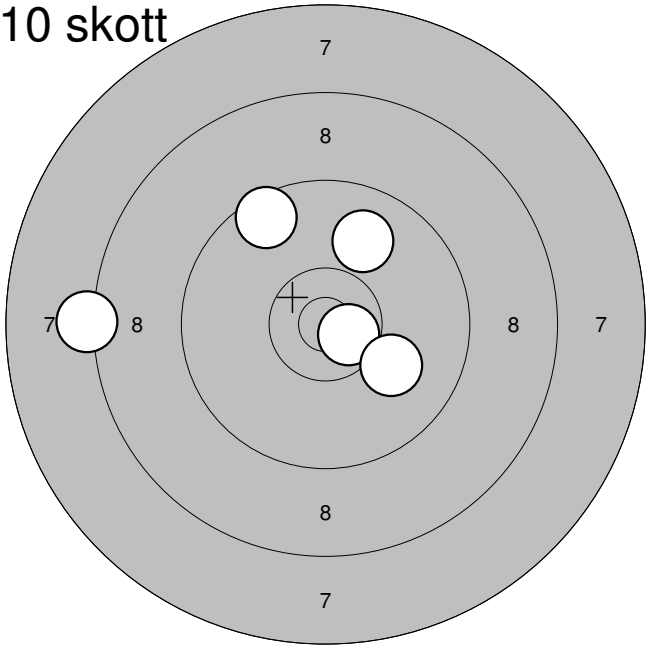

6:	8,2	←
7:	9,6	↖
8:	10,7*	↘
9:	10,1	↘
10:	9,9	↗
Serie:		46,0
Summa:		277,0

Enkeltskott

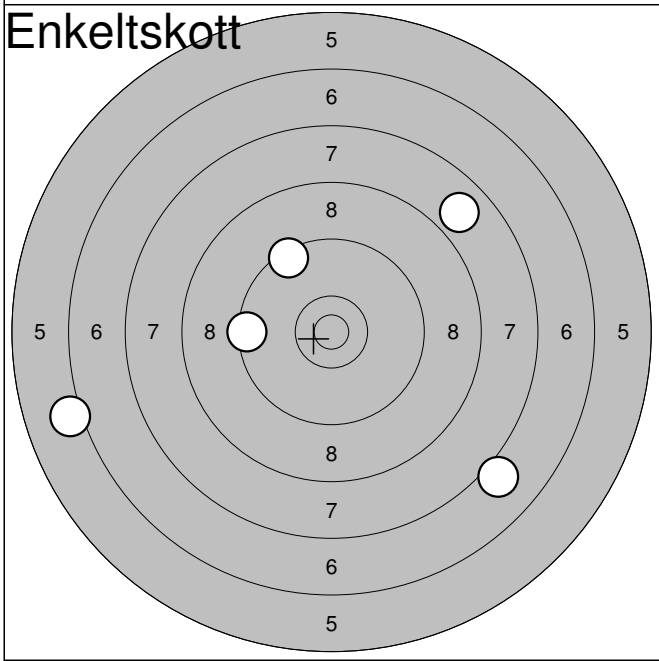

1:	7,9	↗
2:	6,1	←
3:	9,5	←
4:	7,0	↘
5:	9,4	↖
Serie:		38,0
Summa:		315,0

Lag	Tavla	Per Willhelmsson		
9	19			
		Nässjö	Sen	
06.08.2009		Final Korthåll Ställning	Jönköpings SG	

10 skott

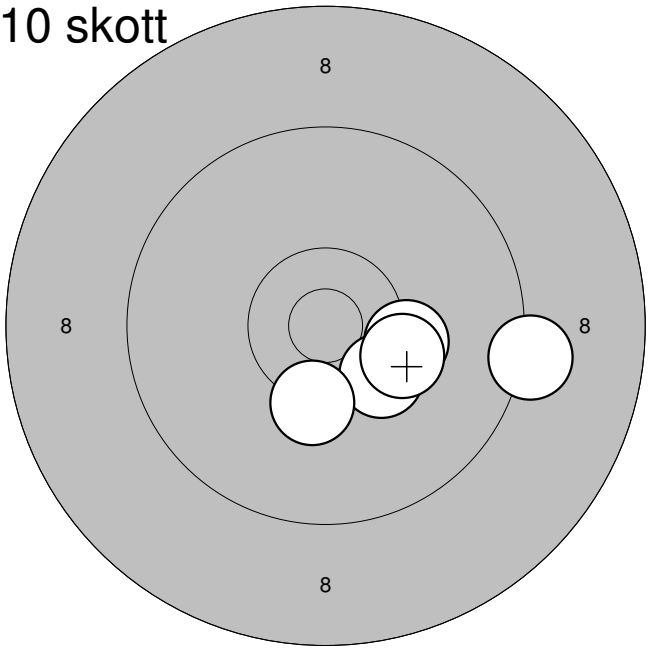

1:	10,3*	↘
2:	10,3*	↓
3:	10,3	→
4:	9,2	→
5:	10,3	↘
Serie:		49,0
Summa:		235,0

10 skott

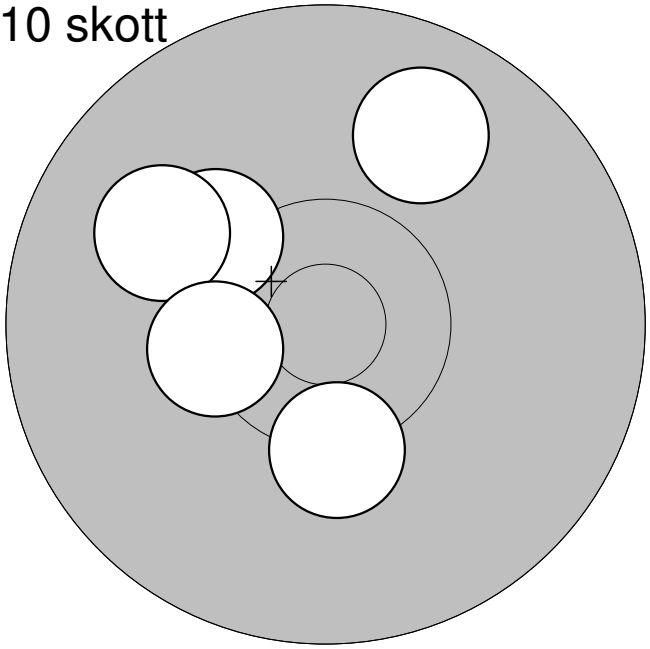

6:	10,3*	↓
7:	9,9	↗
8:	10,2	↖
9:	10,0	↖
10:	10,4*	←
Serie:		49,0
Summa:		284,0

Enkeltskott

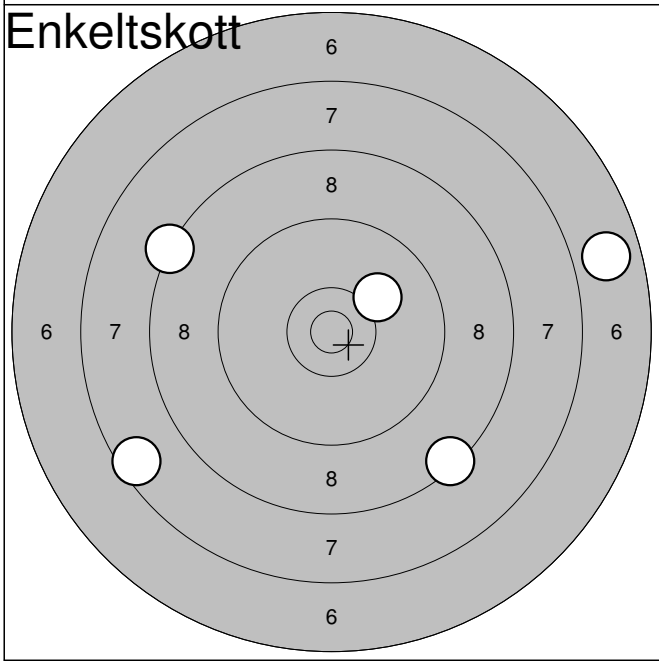

1:	7,6	↙
2:	8,4	↘
3:	8,3	↖
4:	6,8	→
5:	10,1	↗
Serie:		39,0
Summa:		323,0

Lag	Tavla			
9	20	Anders Petersson		
		Älmhult	Sen	
06.08.2009		Final Korthåll Ställning	Jönköpings SG	

10 skott

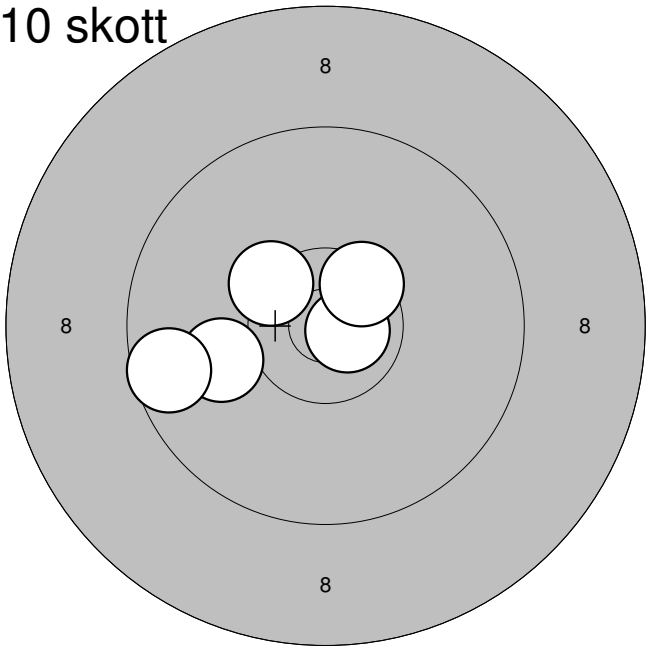

1:	10,0	↙
2:	9,6	↙
3:	10,8*	↘
4:	10,5*	↗
5:	10,4*	↖
Serie:		49,0
Summa:		235,0

10 skott

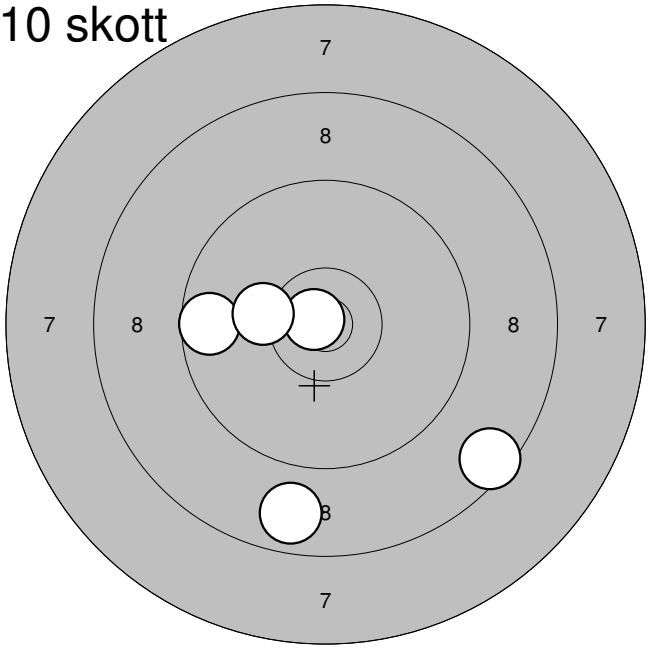

6:	8,5	↘
7:	8,8	↓
8:	9,6	←
9:	10,8*	↖
10:	10,2	←
Serie:		45,0
Summa:		280,0

Enkeltskott

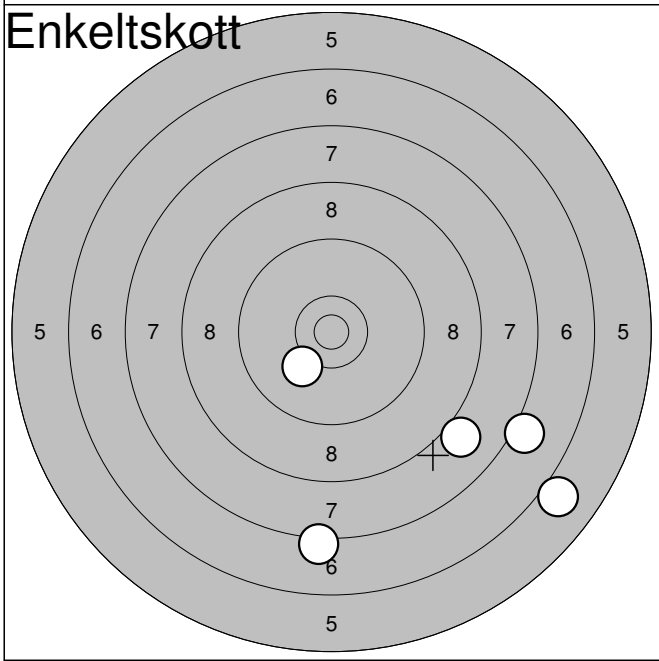

1:	8,0	↘
2:	7,2	↓
3:	6,0	↘
4:	7,1	↘
5:	10,1	↙
Serie:		38,0
Summa:		318,0

Lag	Tavla	Johanna Olsson		
9	21			
		Flundre	Sen	
06.08.2009		Final Korthåll Ställning	Jönköpings SG	

10 skott

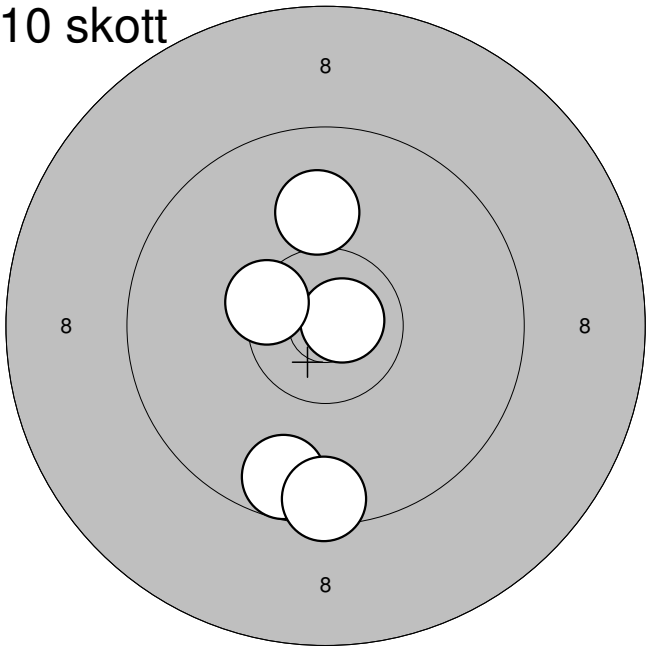

1:	10,0	↑
2:	9,6	↓
3:	10,8*	→
4:	9,5	↓
5:	10,4*	←
Serie:		48,0
Summa:		234,0

10 skott

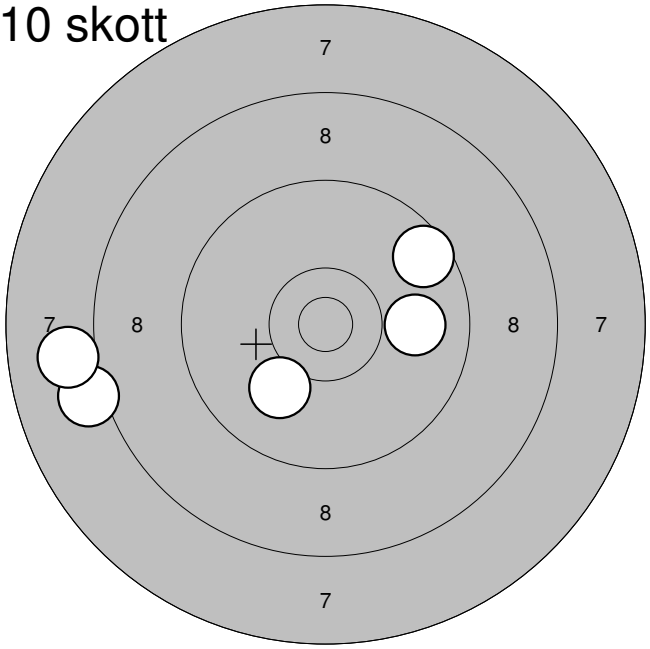

6:	8,1	↙
7:	9,6	↗
8:	8,0	←
9:	9,9	→
10:	10,1	↙
Serie:		44,0
Summa:		278,0

Enkeltskott

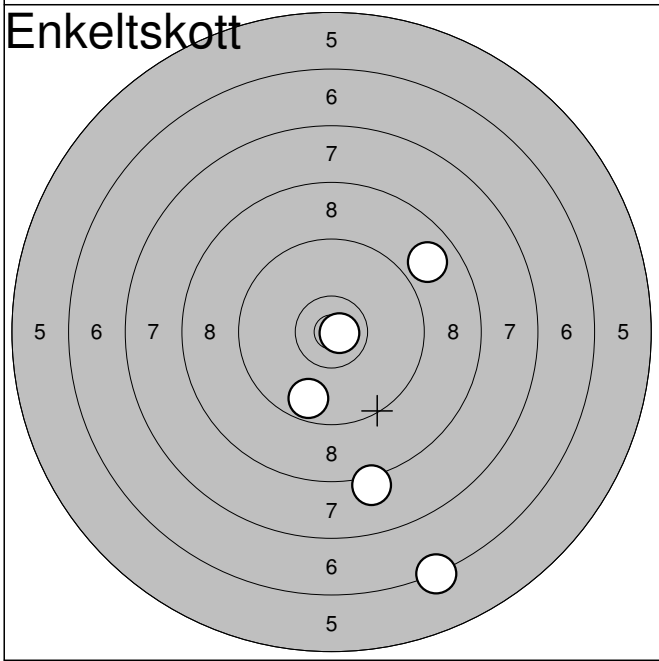

1:	6,3	↘
2:	9,7	↙
3:	10,8*	→
4:	8,9	↗
5:	8,1	↓
Serie:		41,0
Summa:		319,0

Lag	Tavla	
9	22	Fredrika Jönsson

	Göteborg	Sen	
06.08.2009	Final Korthåll Ställning	Jönköpings SG	

10 skott

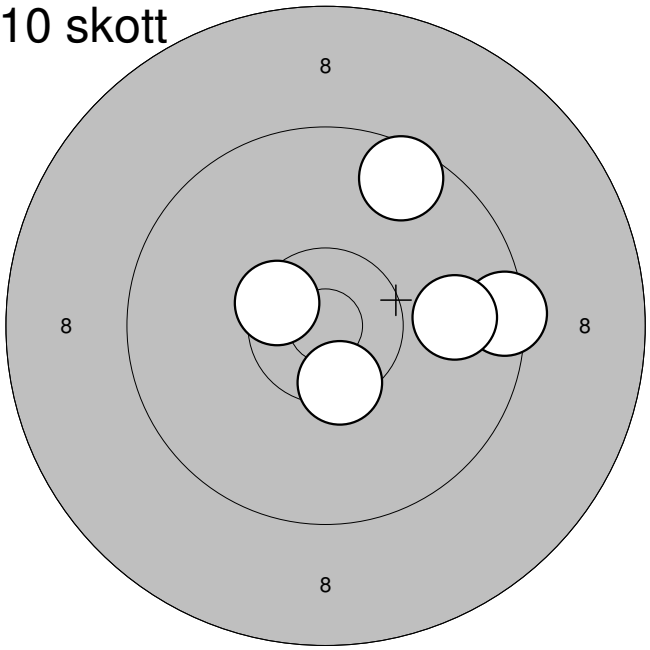

1:	9,6	↗
2:	10,5*	↖
3:	10,5*	↓
4:	9,5	→
5:	9,9	→
Serie:		47,0
Summa:		233,0

10 skott

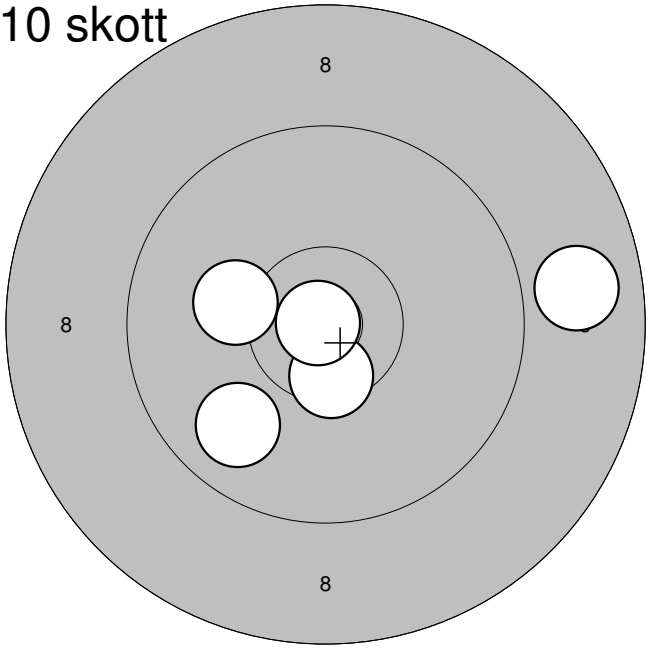

6:	10,2	←
7:	10,5*	↓
8:	8,8	→
9:	9,8	↙
10:	10,9*	←
Serie:		47,0
Summa:		280,0

Enkeltskott

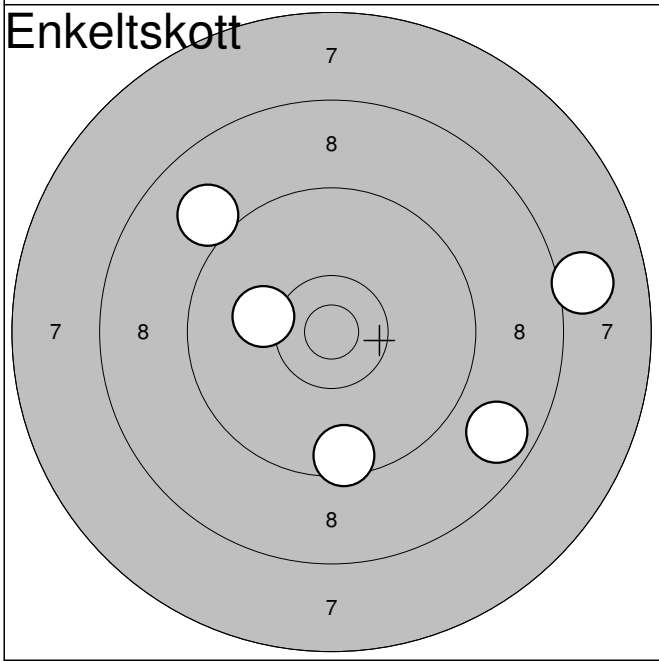

1:	8,7	↘
2:	9,0	↗
3:	8,0	→
4:	10,2	←
5:	9,5	↓
Serie:		44,0
Summa:		324,0

Lag	Tavla			
9	23	Ewa Johansson		
		Norrköping	Sen	
06.08.2009		Final Korthåll Ställning	Jönköpings SG	

10 skott

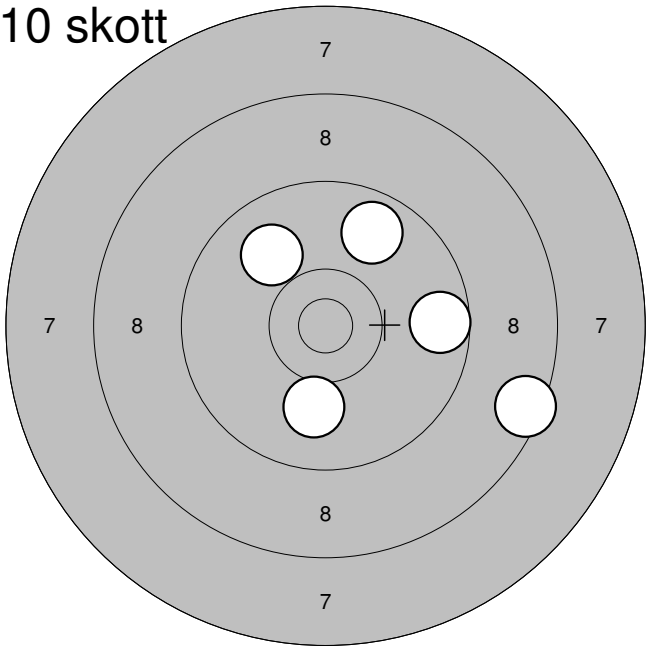

1:	9,6	→
2:	9,8	↗
3:	8,5	↘
4:	10,0	↓
5:	9,9	↖
Serie:		45,0
Summa:		231,0

10 skott

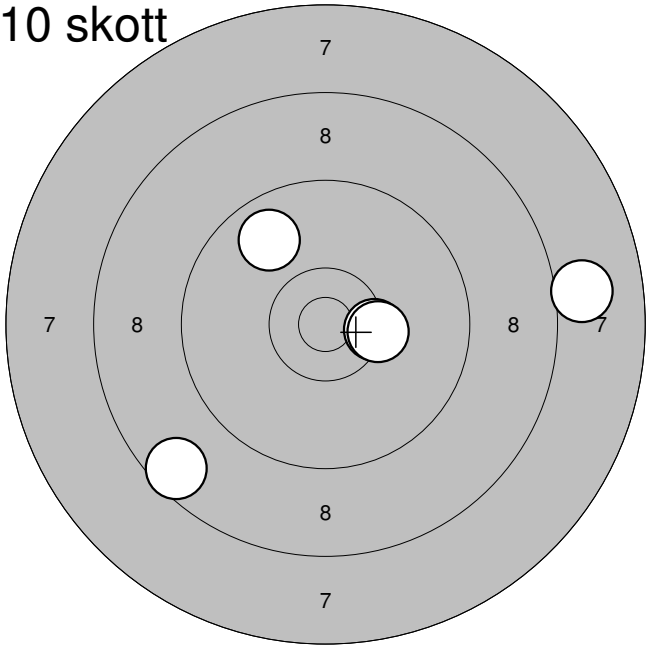

6:	10,4*	→
7:	9,8	↖
8:	8,6	↙
9:	10,3*	→
10:	8,0	→
Serie:		45,0
Summa:		276,0

Enkeltskott

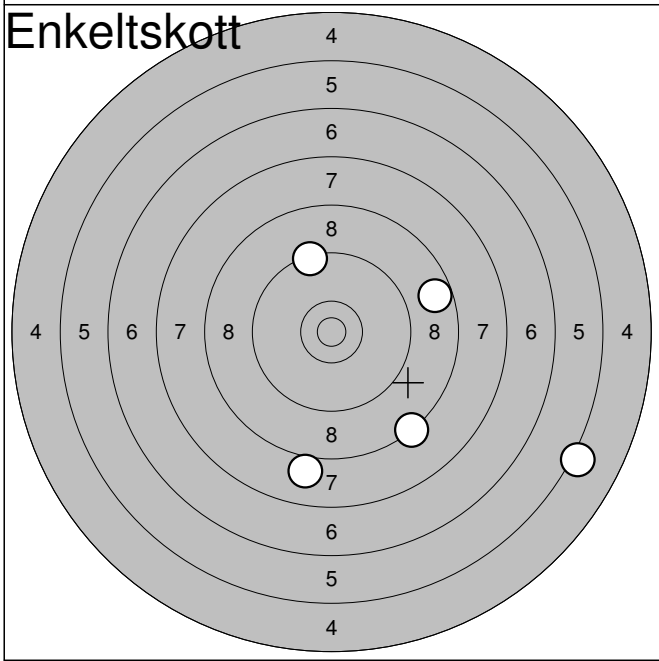

1:	8,0	↓
2:	5,2	↘
3:	8,3	↘
4:	8,7	→
5:	9,4	↑
Serie:		38,0
Summa:		314,0

Lag	Tavla	Johan Tangsjö		
9	24			
		Jönköping	Sen	
06.08.2009		Final Korthåll Ställning	Jönköpings SG	

10 skott

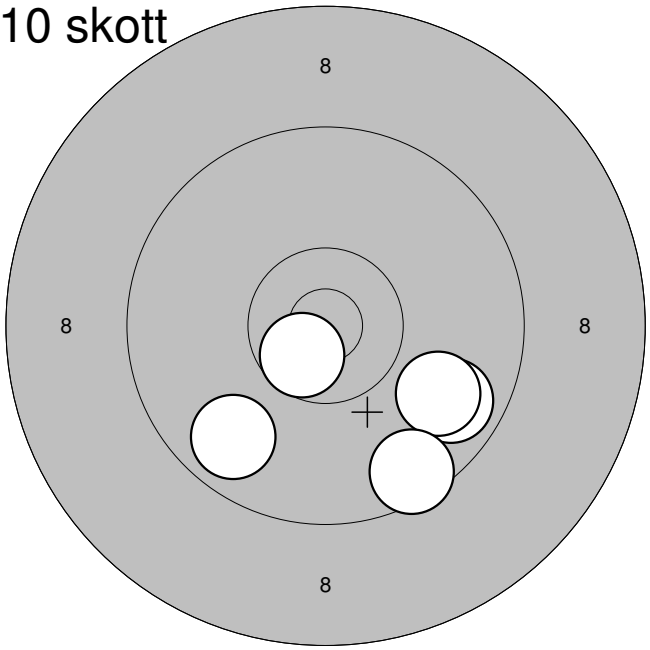

1:	9,7	↘
2:	9,9	↘
3:	10,6*	↙
4:	9,8	↙
5:	9,5	↘
Serie:		46,0
Summa:		232,0

10 skott

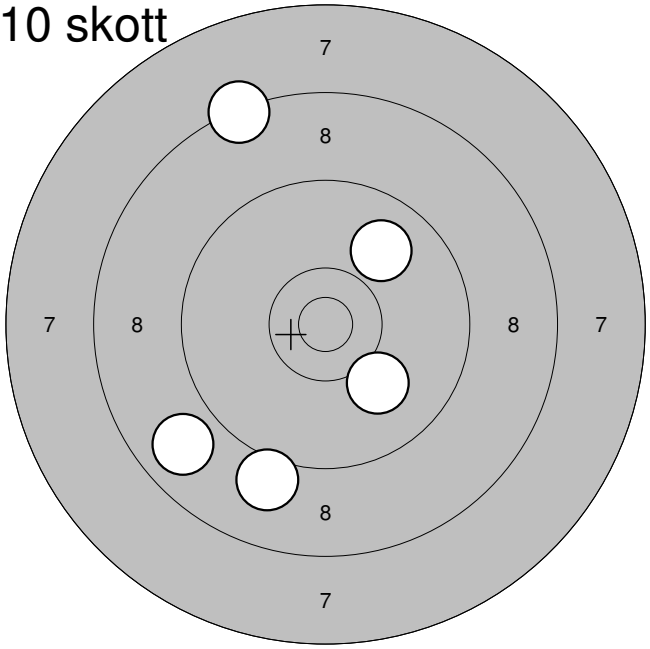

6:	9,1	↓
7:	8,8	↙
8:	8,3	↖
9:	9,9	↗
10:	10,0	↘
Serie:		44,0
Summa:		276,0

Enkeltskott

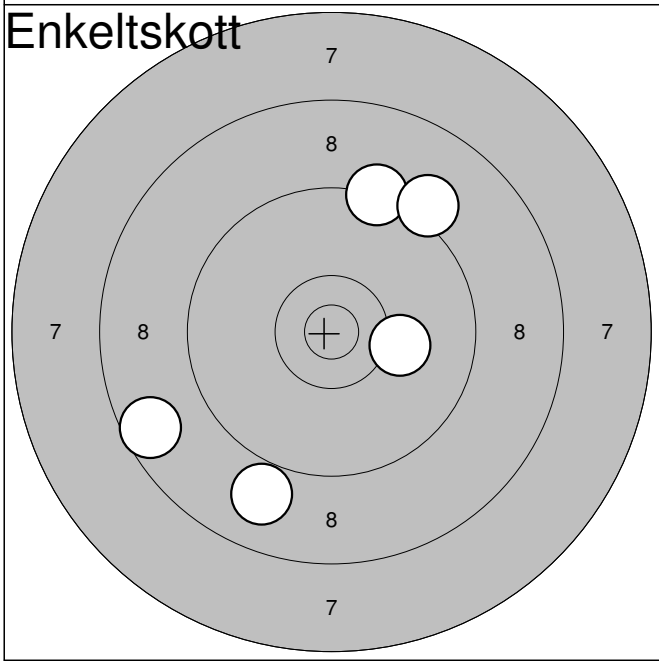

1:	9,3	↑
2:	10,1	→
3:	8,6	↙
4:	8,9	↓
5:	9,1	↗
Serie:		44,0
Summa:		320,0

Lag	Tavla	Eric Wallberg		
9	25			
		Arvika	Sen	
06.08.2009		Final Korthåll Ställning	Jönköpings SG	

10 skott

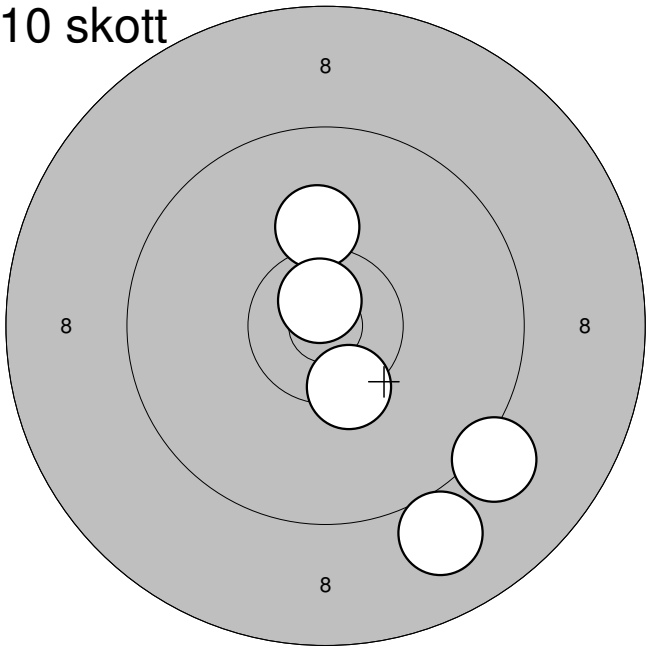

1:	10,1	↑
2:	10,4*	↙
3:	9,0	↙
4:	10,7*	↗
5:	9,2	↘

Serie: 48,0

Summa: 234,0

10 skott

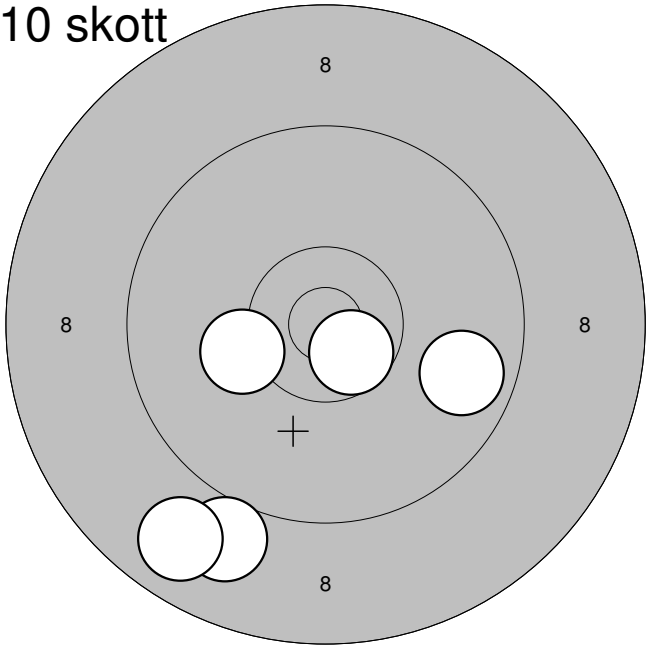

6:	9,0	↙
7:	10,2	←
8:	10,6*	↘
9:	8,8	↙
10:	9,7	→

Serie: 46,0

Summa: 280,0

Enkeltskott

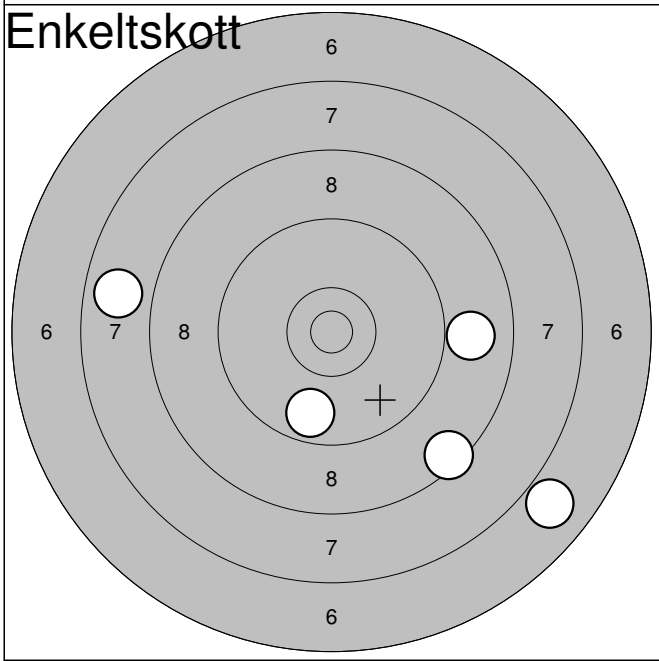

1:	7,8	←
2:	8,9	→
3:	6,9	↘
4:	8,5	↘
5:	9,7	↙

Serie: 38,0

Summa: 318,0

Lag	Tavla	
9	26	Emelie Larsson

	Hagfors	Sen	
06.08.2009	Final Korthåll Ställning	Jönköpings SG	

10 skott

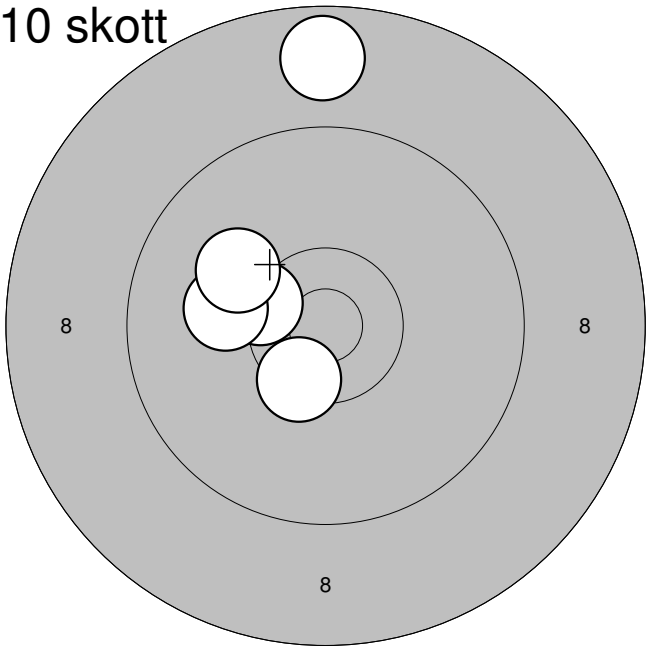

1:	10,4*	↖
2:	8,7	↑
3:	10,1	←
4:	10,1	↖
5:	10,5*	↙
Serie:		48,0
Summa:		234,0

10 skott

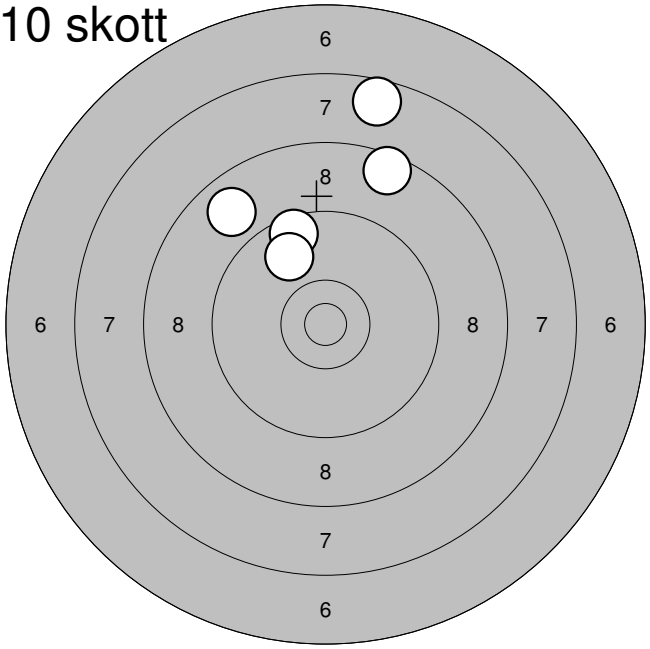

6:	8,8	↖
7:	8,5	↗
8:	9,6	↖
9:	7,6	↗
10:	9,8	↖
Serie:		41,0
Summa:		275,0

Enkeltskott

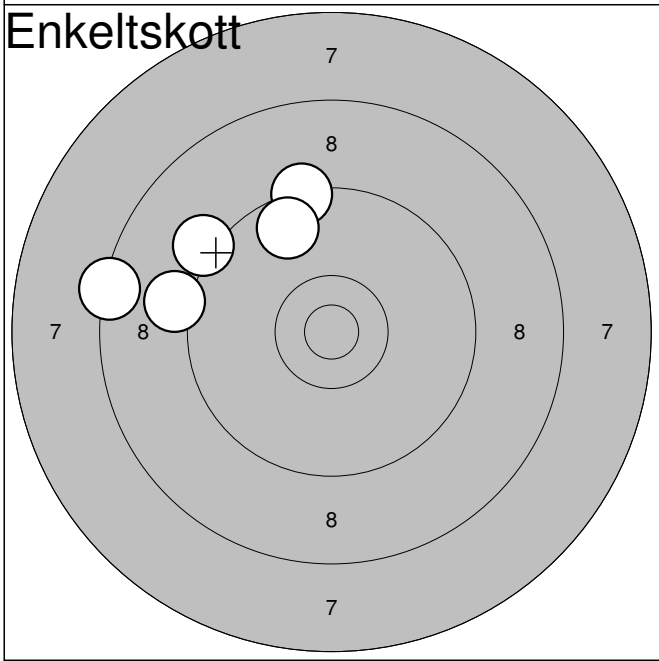

1:	9,1	←
2:	8,4	←
3:	9,3	↑
4:	9,7	↑
5:	9,2	↖
Serie:		44,0
Summa:		319,0